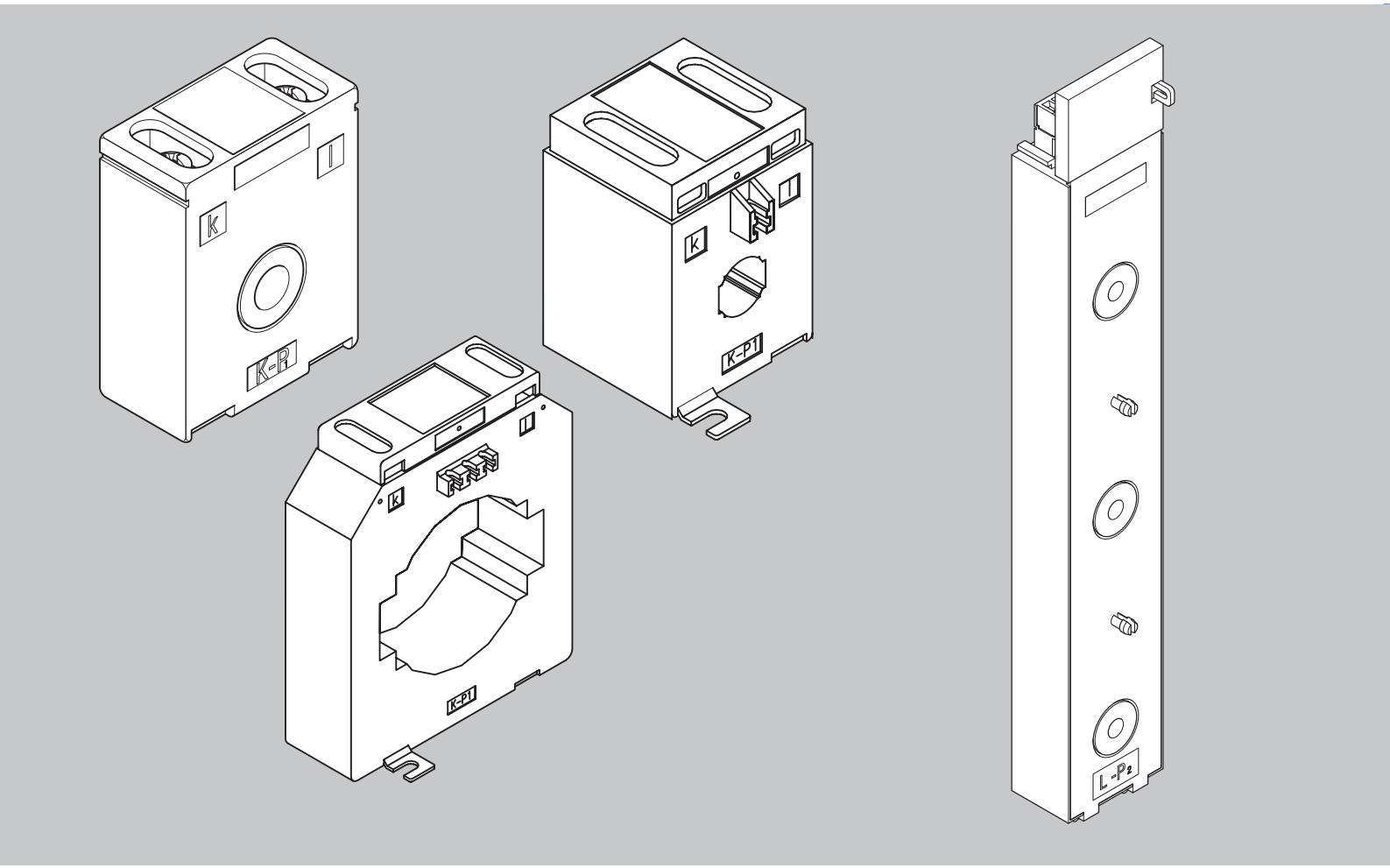

Исчерпывающий ассортимент

Блок преобразователя для предохранительных реек включения нагрузки NH типоразмер 00

Шинный трансформатор тока для предохранительных реек включения нагрузки NH типоразмер 1 - 3

PSA 113, наиболее пригодный для систем сборных шин 60 мм

Шинный трансформатор тока для монтажа на трубке PSR 253

Содержание

NW - трансформаторы низкого напряжения

Шинный трансформатор тока Вариант PSA **212**

Шинный трансформатор тока для монтажа на трубке Вариант PSR **213**

Обмоточный трансформатор тока Вариант PSW **237**

Трансформатор суммарного тока **240**

Шинный трансформатор тока, калибрируемый **242**

Комплекты трансформаторов для применения с предохранительными рейками включения нагрузки NH и предохранительными рейками NH **263**

Блок трансформаторов для применения с предохранительными рейками включения нагрузки NH и предохранительными рейками NH **264**

Аксессуары **265**

Техника **со стр. 266**

Система

Полный ассортимент распространяется от шинных трансформаторов, трансформаторов тока для монтажа на трубке, трансформаторов тока с многовитковой первичной обмоткой и трансформаторов суммарного тока до комплектов трансформаторов и блоков трансформаторов.

Качества

Ассортимент продукции компании EFEN отличается высоким качеством материалов, а также обширной программой принадлежностей. Самая современная технология и техника изготовления гарантирует высочайшую надежность также в области калибрируемых (PTB-допуск) и калибрированных трансформаторов.

Трансформатор тока с многовитковой первичной обмоткой PSW 55

Трансформатор суммарного тока PSW 70

Обзор продукции

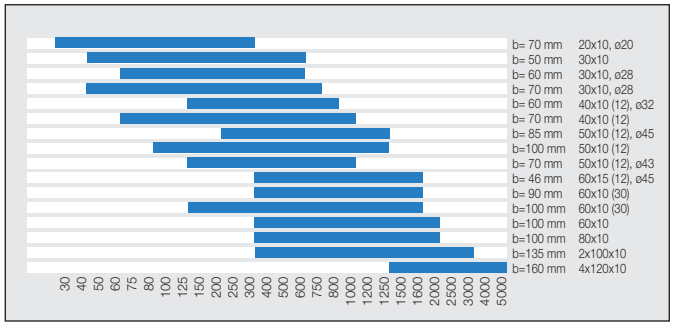

Трансформаторы тока низкого напряжения

Дополнительные данные в техническом приложении, начиная со стр. **266**

77101.1122

Шинный трансформатор тока PSA 213

Первичная шина 20 x 10 мм, Класс точности 0,5

Первичный ток в амперах	Вторичный ток в амперах	VA	Класс точности	Код для заказа	Кол-во в упак.	ГРУППА ЦЕН	Цена €/шт.
75	5	1,5	0,5	**77101.1122**	3	NW 1	34,00
80	5	1,5	0,5	**77101.1222**	3	NW 1	34,00
100	5	2,5	0,5	**77101.1332**	3	NW 1	34,00
125	5	5	0,5	**77101.1432**	3	NW 1	34,00
150	5	2,5	0,5	**77101.1532**	3	NW 1	34,00
200	5	5	0,5	**77101.1642**	3	NW 1	34,00
250	5	5	0,5	**77101.1742**	3	NW 1	34,00
300	5	5	0,5	**77101.1842**	3	NW 1	34,00
75	1	1,5	0,5	**77101.6122**	3	NW 1	44,00
80	1	1,5	0,5	**77101.6222**	3	NW 1	44,00
100	1	2,5	0,5	**77101.6332**	3	NW 1	44,00
125	1	2,5	0,5	**77101.6432**	3	NW 1	44,00
150	1	2,5	0,5	**77101.6532**	3	NW 1	44,00
200	1	5	0,5	**77101.6642**	3	NW 1	44,00
250	1	5	0,5	**77101.6742**	3	NW 1	44,00
300	1	5	0,5	**77101.6842**	3	NW 1	44,00

77101.1333

Шинный трансформатор тока PSA 213

Первичная шина 20 x 10 мм, Класс точности 1

Первичный ток в амперах	Вторичный ток в амперах	VA	Класс точности	Код для заказа	Кол-во в упак.	ГРУППА ЦЕН	Цена €/шт.
50	5	1,5	1	**77101.0923**	3	NW 1	24,00
60	5	2,5	1	**77101.1033**	3	NW 1	24,00
75	5	2,5	1	**77101.1133**	3	NW 1	24,00
80	5	2,5	1	**77101.1233**	3	NW 1	24,00
100	5	2,5	1	**77101.1333**	3	NW 1	24,00
125	5	5	1	**77101.1443**	3	NW 1	24,00
150	5	5	1	**77101.1543**	3	NW 1	24,00
200	5	5	1	**77101.1643**	3	NW 1	24,00
200	5	10	1	**77101.1663**	3	NW 1	24,00
250	5	5	1	**77101.1743**	3	NW 1	24,00
250	5	10	1	**77101.1763**	3	NW 1	24,00
300	5	10	1	**77101.1863**	3	NW 1	24,00
50	1	1,5	1	**77101.5923**	3	NW 1	34,00
60	1	1,5	1	**77101.6023**	3	NW 1	34,00
75	1	2,5	1	**77101.6133**	3	NW 1	34,00
100	1	2,5	1	**77101.6333**	3	NW 1	34,00
125	1	5	1	**77101.6443**	3	NW 1	34,00
150	1	5	1	**77101.6543**	3	NW 1	34,00
200	1	10	1	**77101.6663**	3	NW 1	34,00
250	1	10	1	**77101.6763**	3	NW 1	34,00
300	1	5	1	**77101.6843**	3	NW 1	34,00
300	1	10	1	**77101.6863**	3	NW 1	34,00

Технические изменения возможны • Необязывающая рекомендованная цена в евро + НДС • Состояние на 01.02.2009 г.

Трансформаторы тока низкого напряжения

Дополнительные данные в техническом приложении, начиная со стр. **266**

77102.1342

Шинный трансформатор тока PSA 215

Первичная шина 20 x 10 мм, Класс точности 0,5

Первичный ток в амперах	Вторичный ток в амперах	VA	Класс точности	Код для заказа	Кол-во в упак.	ГРУППА ЦЕН	Цена €/шт.
100	5	5	0,5	**77102.1342**	3	NW 1	45,00
125	5	5	0,5	**77102.1442**	3	NW 1	45,00
150	5	5	0,5	**77102.1542**	3	NW 1	45,00
100	1	5	0,5	**77102.6342**	3	NW 1	45,00
125	1	5	0,5	**77102.6442**	3	NW 1	45,00
150	1	5	0,5	**77102.6542**	3	NW 1	45,00

77102.0813

Шинные трансформаторы тока PSA 215

Первичная шина 20 x 10 мм, Класс точности 1

Первичный ток в амперах	Вторичный ток в амперах	VA	Класс точности	Код для заказа	Кол-во в упак.	ГРУППА ЦЕН	Цена €/шт.
40	5	1	1	**77102.0813**	3	NW 1	36,00
50	5	2,5	1	**77102.0933**	3	NW 1	36,00
75	5	5	1	**77102.1143**	3	NW 1	36,00
80	5	5	1	**77102.1243**	3	NW 1	36,00
100	5	10	1	**77102.1363**	3	NW 1	36,00
125	5	10	1	**77102.1463**	3	NW 1	36,00
150	5	10	1	**77102.1563**	3	NW 1	36,00
50	1	2,5	1	**77102.5933**	3	NW 1	35,00
75	1	5	1	**77102.6143**	3	NW 1	35,00
80	1	5	1	**77102.6243**	3	NW 1	35,00
100	1	10	1	**77102.6363**	3	NW 1	35,00
125	1	10	1	**77102.6463**	3	NW 1	35,00
150	1	10	1	**77102.6563**	3	NW 1	35,00

Трансформаторы тока низкого напряжения

Дополнительные данные в техническом приложении, начиная со стр. **266**

77105.1532

Шинные трансформаторы тока PSA 113

Первичная шина 30 x 10 мм, Класс точности 0,5

Первичный ток в амперах	Вторичный ток в амперах	VA	Класс точности	Код для заказа	Кол-во в упак.	ГРУППА ЦЕН	Цена €/шт.
150	5	2,5	0,5	**77105.1532**	3	NW 1	29,00
200	5	2,5	0,5	**77105.1632**	3	NW 1	29,00
250	5	2,5	0,5	**77105.1732**	3	NW 1	29,00
300	5	2,5	0,5	**77105.1832**	3	NW 1	29,00
400	5	2,5	0,5	**77105.1932**	3	NW 1	29,00
500	5	2,5	0,5	**77105.2032**	3	NW 1	29,00
600	5	2,5	0,5	**77105.2132**	3	NW 1	30,00
150	1	2,5	0,5	**77105.6532**	3	NW 1	30,00
200	1	2,5	0,5	**77105.6632**	3	NW 1	30,00
250	1	2,5	0,5	**77105.6732**	3	NW 1	30,00
300	1	2,5	0,5	**77105.6832**	3	NW 1	30,00
400	1	2,5	0,5	**77105.6932**	3	NW 1	30,00
500	1	2,5	0,5	**77105.7032**	3	NW 1	30,00
600	1	2,5	0,5	**77105.7132**	3	NW 1	30,00

77105.2143

Шинные трансформаторы тока PSA 113

Первичная шина 30 x 10 мм, Класс точности 1

Первичный ток в амперах	Вторичный ток в амперах	VA	Класс точности	Код для заказа	Кол-во в упак.	ГРУППА ЦЕН	Цена €/шт.
60	5	1	1	**77105.1013**	3	NW 1	23,00
75	5	1,5	1	**77105.1123**	3	NW 1	23,00
80	5	2,5	1	**77105.1233**	3	NW 1	23,00
100	5	2,5	1	**77105.1333**	3	NW 1	23,00
125	5	2,5	1	**77105.1433**	3	NW 1	23,00
150	5	2,5	1	**77105.1533**	3	NW 1	23,00
200	5	2,5	1	**77105.1633**	3	NW 1	23,00
200	5	5	1	**77105.1643**	3	NW 1	23,00
250	5	2,5	1	**77105.1733**	3	NW 1	23,00
250	5	5	1	**77105.1743**	3	NW 1	23,00
300	5	2,5	1	**77105.1833**	3	NW 1	23,00
300	5	5	1	**77105.1843**	3	NW 1	23,00
400	5	2,5	1	**77105.1933**	3	NW 1	23,00
400	5	5	1	**77105.1943**	3	NW 1	23,00
500	5	5	1	**77105.2043**	3	NW 1	24,00
500	5	7,5	1	**77105.2053**	3	NW 1	24,00
600	5	5	1	**77105.2143**	3	NW 1	24,00
600	5	7,5	1	**77105.2153**	3	NW 1	30,00
60	1	1	1	**77105.6013**	3	NW 1	30,00
75	1	1,5	1	**77105.6123**	3	NW 1	30,00
80	1	2,5	1	**77105.6233**	3	NW 1	30,00
100	1	2,5	1	**77105.6333**	3	NW 1	30,00
125	1	2,5	1	**77105.6433**	3	NW 1	30,00
150	1	2,5	1	**77105.6533**	3	NW 1	30,00
200	1	2,5	1	**77105.6633**	3	NW 1	30,00
200	1	5	1	**77105.6643**	3	NW 1	30,00
250	1	2,5	1	**77105.6733**	3	NW 1	30,00
250	1	5	1	**77105.6743**	3	NW 1	30,00
300	1	2,5	1	**77105.6833**	3	NW 1	30,00
300	1	5	1	**77105.6843**	3	NW 1	30,00
400	1	2,5	1	**77105.6933**	3	NW 1	30,00
400	1	5	1	**77105.6943**	3	NW 1	30,00
500	1	5	1	**77105.7043**	3	NW 1	30,00
600	1	5	1	**77105.7143**	3	NW 1	30,00
600	1	7,5	1	**77105.7153**	3	NW 1	30,00

Технические изменения возможны • Необязывающая рекомендованная цена в евро + НДС • Состояние на 01.02.2009 г.

Трансформаторы тока низкого напряжения

Дополнительные данные в техническом приложении, начиная со стр. **266**

77107.1332

Шинные трансформаторы тока PSA 115

Первичная шина 30 x 10 мм, Класс точности 0,5

Первичный ток в амперах	Вторичный ток в амперах	VA	Класс точности	Код для заказа	Кол-во в упак.	ГРУППА ЦЕН	Цена €/шт.
100	5	2,5	0,5	**77107.1332**	3	NW 1	по запросу
125	5	2,5	0,5	**77107.1432**	3	NW 1	по запросу
150	5	5	0,5	**77107.1542**	3	NW 1	по запросу
200	5	5	0,5	**77107.1642**	3	NW 1	по запросу
250	5	5	0,5	**77107.1742**	3	NW 1	по запросу
300	5	5	0,5	**77107.1842**	3	NW 1	по запросу
400	5	10	0,5	**77107.1962**	3	NW 1	по запросу
500	5	10	0,5	**77107.2062**	3	NW 1	по запросу
600	5	10	0,5	**77107.2162**	3	NW 1	по запросу
100	1	2,5	0,5	**77107.6332**	3	NW 1	по запросу
125	1	2,5	0,5	**77107.6432**	3	NW 1	по запросу
150	1	5	0,5	**77107.6542**	3	NW 1	по запросу
200	1	5	0,5	**77107.6642**	3	NW 1	по запросу
250	1	5	0,5	**77107.6742**	3	NW 1	по запросу
300	1	5	0,5	**77107.6842**	3	NW 1	по запросу
400	1	10	0,5	**77107.6962**	3	NW 1	по запросу
500	1	10	0,5	**77107.7062**	3	NW 1	по запросу
600	1	10	0,5	**77107.7162**	3	NW 1	по запросу

77107.2163

Шинные трансформаторы тока PSA 115

Первичная шина 30 x 10 мм, Класс точности 1

Первичный ток в амперах	Вторичный ток в амперах	VA	Класс точности	Код для заказа	Кол-во в упак.	ГРУППА ЦЕН	Цена €/шт.
50	5	1,5	1	**77107.0923**	3	NW 1	30,00
60	5	1,5	1	**77107.1023**	3	NW 1	30,00
75	5	2,5	1	**77107.1133**	3	NW 1	30,00
100	5	5	1	**77107.1343**	3	NW 1	30,00
125	5	5	1	**77107.1443**	3	NW 1	30,00
150	5	5	1	**77107.1543**	3	NW 1	30,00
200	5	5	1	**77107.1643**	3	NW 1	30,00
200	5	10	1	**77107.1663**	3	NW 1	30,00
250	5	10	1	**77107.1763**	3	NW 1	30,00
300	5	10	1	**77107.1863**	3	NW 1	30,00
400	5	10	1	**77107.1963**	3	NW 1	30,00
400	5	15	1	**77107.1973**	3	NW 1	30,00
500	5	10	1	**77107.2063**	3	NW 1	30,00
500	5	15	1	**77107.2073**	3	NW 1	30,00
600	5	10	1	**77107.2163**	3	NW 1	30,00
600	5	15	1	**77107.2173**	3	NW 1	35,00
50	1	1,5	1	**77107.5923**	3	NW 1	35,00
60	1	1,5	1	**77107.6023**	3	NW 1	35,00
75	1	2,5	1	**77107.6133**	3	NW 1	35,00
100	1	5	1	**77107.6343**	3	NW 1	35,00
125	1	5	1	**77107.6443**	3	NW 1	35,00
150	1	5	1	**77107.6543**	3	NW 1	35,00
200	1	5	1	**77107.6643**	3	NW 1	35,00
200	1	10	1	**77107.6663**	3	NW 1	35,00
250	1	10	1	**77107.6763**	3	NW 1	35,00
300	1	10	1	**77107.6863**	3	NW 1	35,00
400	1	10	1	**77107.6963**	3	NW 1	35,00
400	1	15	1	**77107.6973**	3	NW 1	35,00
500	1	10	1	**77107.7063**	3	NW 1	35,00
500	1	15	1	**77107.7073**	3	NW 1	35,00
600	1	10	1	**77107.7163**	3	NW 1	35,00
600	1	15	1	**77107.7173**	3	NW 1	35,00

Трансформаторы тока низкого напряжения

Дополнительные данные в техническом приложении, начиная со стр. **266**

77106.1322

Шинные трансформаторы тока PSA 313

Первичная шина 30 x 10 мм, Класс точности 0,5

Первичный ток в амперах	Вторичный ток в амперах	VA	Класс точности	Код для заказа	Кол-во в упак.	ГРУППА ЦЕН	Цена €/шт.
100	5	1,5	0,5	**77106.1322**	3	NW 1	31,00
150	5	2,5	0,5	**77106.1532**	3	NW 1	31,00
200	5	5	0,5	**77106.1642**	3	NW 1	31,00
250	5	5	0,5	**77106.1742**	3	NW 1	31,00
300	5	5	0,5	**77106.1842**	3	NW 1	31,00
300	5	10	0,5	**77106.1862**	3	NW 1	31,00
400	5	5	0,5	**77106.1942**	3	NW 1	31,00
400	5	10	0,5	**77106.1962**	3	NW 1	31,00
500	5	5	0,5	**77106.2042**	3	NW 1	31,00
500	5	10	0,5	**77106.2062**	3	NW 1	31,00
600	5	5	0,5	**77106.2142**	3	NW 1	31,00
600	5	10	0,5	**77106.2162**	3	NW 1	31,00
100	1	1,5	0,5	**77106.6322**	3	NW 1	31,00
150	1	2,5	0,5	**77106.6532**	3	NW 1	40,00
200	1	5	0,5	**77106.6642**	3	NW 1	40,00
250	1	5	0,5	**77106.6742**	3	NW 1	40,00
300	1	5	0,5	**77106.6842**	3	NW 1	40,00
400	1	5	0,5	**77106.6942**	3	NW 1	40,00
500	1	5	0,5	**77106.7042**	3	NW 1	40,00
600	1	5	0,5	**77106.7142**	3	NW 1	40,00

77106.1763

Шинные трансформаторы тока PSA 313

Первичная шина 30 x 10 мм, Класс точности 1

Первичный ток в амперах	Вторичный ток в амперах	VA	Класс точности	Код для заказа	Кол-во в упак.	ГРУППА ЦЕН	Цена €/шт.
100	5	2,5	1	**77106.1333**	3	NW 1	23,00
125	5	2,5	1	**77106.1533**	3	NW 1	23,00
150	5	5	1	**77106.1543**	3	NW 1	23,00
200	5	5	1	**77106.1643**	3	NW 1	23,00
250	5	5	1	**77106.1743**	3	NW 1	24,00
250	5	10	1	**77106.1763**	3	NW 1	24,00
300	5	5	1	**77106.1843**	3	NW 1	24,00
300	5	10	1	**77106.1863**	3	NW 1	24,00
400	5	5	1	**77106.1943**	3	NW 1	24,00
400	5	10	1	**77106.1963**	3	NW 1	24,00
500	5	5	1	**77106.2043**	3	NW 1	24,00
500	5	10	1	**77106.2063**	3	NW 1	24,00
600	5	5	1	**77106.2143**	3	NW 1	24,00
600	5	10	1	**77106.2163**	3	NW 1	24,00
100	1	2,5	1	**77106.6333**	3	NW 1	32,00
150	1	2,5	1	**77106.6533**	3	NW 1	32,00
200	1	5	1	**77106.6643**	3	NW 1	32,00
200	1	5	1	**77106.6643**	3	NW 1	32,00
250	1	5	1	**77106.6743**	3	NW 1	32,00
250	1	10	1	**77106.6763**	3	NW 1	32,00
300	1	5	1	**77106.6843**	3	NW 1	32,00
300	1	10	1	**77106.6863**	3	NW 1	32,00
400	1	5	1	**77106.6943**	3	NW 1	32,00
400	1	10	1	**77106.6963**	3	NW 1	32,00
500	1	5	1	**77106.7043**	3	NW 1	32,00
500	1	10	1	**77106.7063**	3	NW 1	32,00
600	1	5	1	**77106.7143**	3	NW 1	32,00
600	1	10	1	**77106.7163**	3	NW 1	32,00

Технические изменения возможны • Необязывающая рекомендованная цена в евро + НДС • Состояние на 01.02.2009 г.

Трансформаторы тока низкого напряжения

Дополнительные данные в техническом приложении, начиная со стр. **266**

77108.1132

Шинные трансформаторы тока PSA 315

Первичная шина 30 x 10 мм, Класс точности 0,5

Первичный ток в амперах	Вторичный ток в амперах	VA	Класс точности	Код для заказа	Кол-во в упак.	ГРУППА ЦЕН	Цена €/шт.
75	5	2,5	0,5	**77108.1132**	3	NW 1	по запросу
100	5	2,5	0,5	**77108.1332**	3	NW 1	по запросу
150	5	5	0,5	**77108.1542**	3	NW 1	по запросу
200	5	10	0,5	**77108.1662**	3	NW 1	по запросу
250	5	10	0,5	**77108.1762**	3	NW 1	по запросу
300	5	15	0,5	**77108.1872**	3	NW 1	по запросу
400	5	15	0,5	**77108.1972**	3	NW 1	по запросу
75	1	2,5	0,5	**77108.6132**	3	NW 1	по запросу
100	1	2,5	0,5	**77108.6332**	3	NW 1	по запросу
150	1	5	0,5	**77108.6542**	3	NW 1	по запросу
200	1	10	0,5	**77108.6662**	3	NW 1	по запросу
250	1	10	0,5	**77108.6762**	3	NW 1	по запросу

77108.1343

Шинные трансформаторы тока PSA 315

Первичная шина 30 x 10 мм, Класс точности 1

Первичный ток в амперах	Вторичный ток в амперах	VA	Класс точности	Код для заказа	Кол-во в упак.	ГРУППА ЦЕН	Цена €/шт.
75	5	2,5	1	**77108.1133**	3	NW 1	31,00
100	5	5	1	**77108.1343**	3	NW 1	31,00
150	5	5	1	**77108.1543**	3	NW 1	31,00
150	5	10	1	**77108.1563**	3	NW 1	31,00
200	5	10	1	**77108.1663**	3	NW 1	31,00
200	5	15	1	**77108.1673**	3	NW 1	31,00
250	5	10	1	**77108.1763**	3	NW 1	31,00
300	5	15	1	**77108.1873**	3	NW 1	31,00
400	5	15	1	**77108.1973**	3	NW 1	31,00
75	1	2,5	1	**77108.6133**	3	NW 1	по запросу
100	1	5	1	**77108.6343**	3	NW 1	по запросу
150	1	5	1	**77108.6543**	3	NW 1	по запросу
200	1	10	1	**77108.6663**	3	NW 1	по запросу
200	1	15	1	**77108.6673**	3	NW 1	по запросу
250	1	10	1	**77108.6763**	3	NW 1	по запросу
250	1	15	1	**77108.6773**	3	NW 1	по запросу

Трансформаторы тока низкого напряжения

Дополнительные данные в техническом приложении, начиная со стр. **266**

77113.1632

Шинные трансформаторы тока PSA 413
Первичная шина 40 x 12 мм, Класс точности 0,5

Первичный ток в амперах	Вторичный ток в амперах	VA	Класс точности	Код для заказа	Кол-во в упак.	ГРУППА ЦЕН	Цена €/шт.
200	5	2,5	0,5	**77113.1632**	3	NW 1	32,00
250	5	2,5	0,5	**77113.1732**	3	NW 1	31,00
250	5	5	0,5	**77113.1742**	3	NW 1	31,00
300	5	5	0,5	**77113.1842**	3	NW 1	31,00
400	5	2,5	0,5	**77113.1932**	3	NW 1	31,00
400	5	5	0,5	**77113.1942**	3	NW 1	31,00
500	5	5	0,5	**77113.2042**	3	NW 1	31,00
600	5	5	0,5	**77113.2142**	3	NW 1	31,00
750	5	5	0,5	**77113.2242**	3	NW 1	31,00
800	5	5	0,5	**77113.2342**	3	NW 1	31,00
200	1	2,5	0,5	**77113.6632**	3	NW 1	31,00
250	1	2,5	0,5	**77113.6732**	3	NW 1	33,00
250	1	5	0,5	**77113.6742**	3	NW 1	33,00
300	1	5	0,5	**77113.6842**	3	NW 1	33,00
400	1	5	0,5	**77113.6942**	3	NW 1	33,00
500	1	5	0,5	**77113.7042**	3	NW 1	34,00
600	1	5	0,5	**77113.7142**	3	NW 1	34,00
750	1	5	0,5	**77113.7242**	3	NW 1	34,00
800	1	5	0,5	**77113.7342**	3	NW 1	34,00

77113.1633

Шинные трансформаторы тока PSA 413
Первичная шина 40 x 12 мм, Класс точности 1

Первичный ток в амперах	Вторичный ток в амперах	VA	Класс точности	Код для заказа	Кол-во в упак.	ГРУППА ЦЕН	Цена €/шт.
150	5	2,5	1	**77113.1533**	3	NW 1	26,00
200	5	2,5	1	**77113.1633**	3	NW 1	26,00
200	5	5	1	**77113.1643**	3	NW 1	26,00
250	5	5	1	**77113.1733**	3	NW 1	26,00
250	5	5	1	**77113.1743**	3	NW 1	26,00
300	5	5	1	**77113.1843**	3	NW 1	26,00
300	5	7,5	1	**77113.1853**	3	NW 1	26,00
400	5	5	1	**77113.1943**	3	NW 1	26,00
400	5	10	1	**77113.1963**	3	NW 1	26,00
500	5	5	1	**77113.2043**	3	NW 1	26,00
500	5	10	1	**77113.2063**	3	NW 1	26,00
600	5	5	1	**77113.2143**	3	NW 1	26,00
600	5	10	1	**77113.2163**	3	NW 1	26,00
750	5	5	1	**77113.2243**	3	NW 1	26,00
750	5	10	1	**77113.2263**	3	NW 1	26,00
800	5	5	1	**77113.2343**	3	NW 1	26,00
800	5	10	1	**77113.2363**	3	NW 1	26,00
150	1	2,5	1	**77113.6533**	3	NW 1	30,00
200	1	2,5	1	**77113.6633**	3	NW 1	30,00
200	1	4	1	**77113.6643**	3	NW 1	30,00
250	1	2,5	1	**77113.6733**	3	NW 1	30,00
250	1	5	1	**77113.6743**	3	NW 1	30,00
300	1	5	1	**77113.6843**	3	NW 1	30,00
300	1	7,5	1	**77113.6853**	3	NW 1	30,00
400	1	5	1	**77113.6943**	3	NW 1	30,00
400	1	10	1	**77113.6963**	3	NW 1	30,00
500	1	5	1	**77113.7043**	3	NW 1	30,00
500	1	10	1	**77113.7063**	3	NW 1	33,00
600	1	5	1	**77113.7143**	3	NW 1	33,00
600	1	10	1	**77113.7163**	3	NW 1	33,00
750	1	5	1	**77113.7243**	3	NW 1	33,00
750	1	10	1	**77113.7263**	3	NW 1	33,00
800	1	5	1	**77113.7343**	3	NW 1	33,00
800	1	10	1	**77113.7363**	3	NW 1	33,00

Технические изменения возможны • Необязывающая рекомендованная цена в евро + НДС • Состояние на 01.02.2009 г.

Трансформаторы тока низкого напряжения

Дополнительные данные в техническом приложении, начиная со стр. **266**

77111.2163

Шинные трансформаторы тока PSA 415

Первичная шина 40 x 12 мм, Класс точности 0,5

Первичный ток в амперах	Вторичный ток в амперах	VA	Класс точности	Код для заказа	Кол-во в упак.	ГРУППА ЦЕН	Цена €/шт.
600	5	10	0,5	**77111.2162**	3	NW 1	40,00
800	5	10	0,5	**77111.2362**	3	NW 1	по запросу

77111.1543

Шинные трансформаторы тока PSA 415

Первичная шина 40 x 12 мм, Класс точности 1

Первичный ток в амперах	Вторичный ток в амперах	VA	Класс точности	Код для заказа	Кол-во в упак.	ГРУППА ЦЕН	Цена €/шт.
150	5	5	1	**77111.1543**	3	NW 1	по запросу
200	5	10	1	**77111.1663**	3	NW 1	по запросу
250	5	10	1	**77111.1763**	3	NW 1	31,00
300	5	10	1	**77111.1863**	3	NW 1	по запросу
150	1	5	1	**77111.6543**	3	NW 1	по запросу
200	1	10	1	**77111.6663**	3	NW 1	по запросу
250	1	10	1	**77111.6763**	3	NW 1	по запросу
300	1	10	1	**77111.6863**	3	NW 1	по запросу

Трансформаторы тока низкого напряжения

Дополнительные данные в техническом приложении, начиная со стр. **266**

77115.1742

Шинные трансформаторы тока PSA 513

Первичная шина 50 x 12 мм, Класс точности 0,5

Первичный ток в амперах	Вторичный ток в амперах	VA	Класс точности	Код для заказа	Кол-во в упак.	ГРУППА ЦЕН	Цена €/шт.
250	5	5	0,5	**77115.1742**	3	NW 1	по запросу
300	5	5	0,5	**77115.1842**	3	NW 1	по запросу
400	5	5	0,5	**77115.1942**	3	NW 1	по запросу
500	5	5	0,5	**77115.2042**	3	NW 1	по запросу
600	5	5	0,5	**77115.2142**	3	NW 1	по запросу
600	5	10	0,5	**77115.2162**	3	NW 1	по запросу
750	5	5	0,5	**77115.2242**	3	NW 1	по запросу
750	5	10	0,5	**77115.2262**	3	NW 1	по запросу
800	5	5	0,5	**77115.2342**	3	NW 1	по запросу
800	5	10	0,5	**77115.2362**	3	NW 1	по запросу
1000	5	5	0,5	**77115.2442**	3	NW 1	по запросу
1000	5	10	0,5	**77115.2462**	3	NW 1	по запросу
1000	5	15	0,5	**77115.2472**	3	NW 1	по запросу
1200	5	10	0,5	**77115.2562**	3	NW 1	по запросу
1200	5	15	0,5	**77115.2572**	3	NW 1	по запросу
1250	5	10	0,5	**77115.2662**	3	NW 1	по запросу
1250	5	15	0,5	**77115.2672**	3	NW 1	по запросу
250	1	5	0,5	**77115.6742**	3	NW 1	по запросу
300	1	5	0,5	**77115.6842**	3	NW 1	по запросу
400	1	5	0,5	**77115.6942**	3	NW 1	по запросу
500	1	5	0,5	**77115.7042**	3	NW 1	по запросу
600	1	5	0,5	**77115.7142**	3	NW 1	по запросу
750	1	5	0,5	**77115.7242**	3	NW 1	по запросу
800	1	10	0,5	**77115.7362**	3	NW 1	по запросу
1000	1	10	0,5	**77115.7462**	3	NW 1	по запросу
1200	1	10	0,5	**77115.7562**	3	NW 1	по запросу
1250	1	10	0,5	**77115.7662**	3	NW 1	по запросу

Технические изменения возможны • Необязывающая рекомендованная цена в евро + НДС • Состояние на 01.02.2009 г.

Трансформаторы тока низкого напряжения

Дополнительные данные в техническом приложении, начиная со стр. **266**

77115.2663

Шинные трансформаторы тока PSA 513

Первичная шина 50 x 12 мм, Класс точности 1

Первичный ток в амперах	Вторичный ток в амперах	VA	Класс точности	Код для заказа	Кол-во в упак.	ГРУППА ЦЕН	Цена €/шт.
200	5	5	1	**77115.1643**	3	NW 1	31,00
250	5	5	1	**77115.1743**	3	NW 1	31,00
250	5	10	1	**77115.1763**	3	NW 1	31,00
300	5	5	1	**77115.1843**	3	NW 1	31,00
300	5	10	1	**77115.1863**	3	NW 1	31,00
400	5	5	1	**77115.1943**	3	NW 1	31,00
400	5	10	1	**77115.1963**	3	NW 1	31,00
400	5	15	1	**77115.1973**	3	NW 1	31,00
500	5	5	1	**77115.2043**	3	NW 1	31,00
500	5	10	1	**77115.2063**	3	NW 1	31,00
500	5	15	1	**77115.2073**	3	NW 1	31,00
600	5	5	1	**77115.2143**	3	NW 1	31,00
600	5	10	1	**77115.2163**	3	NW 1	31,00
600	5	15	1	**77115.2173**	3	NW 1	31,00
750	5	5	1	**77115.2243**	3	NW 1	31,00
750	5	10	1	**77115.2263**	3	NW 1	31,00
750	5	15	1	**77115.2273**	3	NW 1	31,00
800	5	5	1	**77115.2343**	3	NW 1	33,00
800	5	10	1	**77115.2363**	3	NW 1	33,00
800	5	15	1	**77115.2373**	3	NW 1	33,00
1000	5	5	1	**77115.2443**	3	NW 1	33,00
1000	5	10	1	**77115.2463**	3	NW 1	33,00
1000	5	15	1	**77115.2473**	3	NW 1	33,00
1200	5	5	1	**77115.2543**	3	NW 1	33,00
1200	5	10	1	**77115.2563**	3	NW 1	33,00
1200	5	15	1	**77115.2573**	3	NW 1	33,00
1250	5	5	1	**77115.2643**	3	NW 1	33,00
1250	5	10	1	**77115.2663**	3	NW 1	33,00
1250	5	15	1	**77115.2673**	3	NW 1	33,00
200	1	5	1	**77115.6643**	3	NW 1	37,00
250	1	5	1	**77115.6743**	3	NW 1	37,00
300	1	5	1	**77115.6843**	3	NW 1	37,00
300	1	10	1	**77115.6863**	3	NW 1	37,00
400	1	5	1	**77115.6943**	3	NW 1	37,00
400	1	10	1	**77115.6963**	3	NW 1	37,00
500	1	10	1	**77115.7063**	3	NW 1	37,00
600	1	5	1	**77115.7143**	3	NW 1	37,00
600	1	10	1	**77115.7163**	3	NW 1	37,00
750	1	5	1	**77115.7243**	3	NW 1	37,00
750	1	10	1	**77115.7263**	3	NW 1	37,00
800	1	5	1	**77115.7343**	3	NW 1	37,00
800	1	10	1	**77115.7363**	3	NW 1	37,00
1000	1	5	1	**77115.7443**	3	NW 1	37,00
1000	1	10	1	**77115.7463**	3	NW 1	37,00
1200	1	10	1	**77115.7563**	3	NW 1	37,00
1250	1	10	1	**77115.7663**	3	NW 1	37,00

Трансформаторы тока низкого напряжения

Дополнительные данные в техническом приложении, начиная со стр. **266**

77119.1942

Шинные трансформаторы тока PSA 613

Первичная шина 60 x 10 мм, Класс точности 0,5

Первичный ток в амперах	Вторичный ток в амперах	VA	Класс точности	Код для заказа	Кол-во в упак.	ГРУППА ЦЕН	Цена €/шт.
400	5	5	0,5	**77119.1942**	3	NW 1	по запросу
400	5	10	0,5	**77119.1962**	3	NW 1	по запросу
500	5	5	0,5	**77119.2042**	3	NW 1	по запросу
500	5	10	0,5	**77119.2062**	3	NW 1	по запросу
600	5	5	0,5	**77119.2142**	3	NW 1	по запросу
600	5	10	0,5	**77119.2162**	3	NW 1	по запросу
750	5	5	0,5	**77119.2242**	3	NW 1	по запросу
750	5	10	0,5	**77119.2262**	3	NW 1	по запросу
800	5	5	0,5	**77119.2342**	3	NW 1	по запросу
800	5	10	0,5	**77119.2362**	3	NW 1	по запросу
1000	5	5	0,5	**77119.2442**	3	NW 1	по запросу
1000	5	10	0,5	**77119.2462**	3	NW 1	по запросу
1200	5	5	0,5	**77119.2542**	3	NW 1	по запросу
1200	5	10	0,5	**77119.2562**	3	NW 1	по запросу
1250	5	5	0,5	**77119.2642**	3	NW 1	по запросу
1250	5	10	0,5	**77119.2662**	3	NW 1	по запросу
1500	5	5	0,5	**77119.2742**	3	NW 1	по запросу
1500	5	10	0,5	**77119.2762**	3	NW 1	по запросу
1600	5	5	0,5	**77119.2842**	3	NW 1	по запросу
1600	5	10	0,5	**77119.2862**	3	NW 1	по запросу
400	1	5	0,5	**77119.6942**	3	NW 1	по запросу
500	1	5	0,5	**77119.7042**	3	NW 1	по запросу
600	1	5	0,5	**77119.7142**	3	NW 1	по запросу
750	1	5	0,5	**77119.7242**	3	NW 1	по запросу
800	1	5	0,5	**77119.7342**	3	NW 1	по запросу
1000	1	5	0,5	**77119.7442**	3	NW 1	по запросу
1200	1	5	0,5	**77119.7542**	3	NW 1	по запросу
1250	1	5	0,5	**77119.7642**	3	NW 1	по запросу
1500	1	5	0,5	**77119.7742**	3	NW 1	по запросу
1600	1	5	0,5	**77119.7842**	3	NW 1	по запросу

Технические изменения возможны • Необязывающая рекомендованная цена в евро + НДС • Состояние на 01.02.2009 г.

Трансформаторы тока низкого напряжения

Дополнительные данные в техническом приложении, начиная со стр. **266**

77119.2773

Шинные трансформаторы тока PSA 613

Первичная шина 60 x 10 мм, Класс точности 1

Первичный ток в амперах	Вторичный ток в амперах	VA	Класс точности	Код для заказа	Кол-во в упак.	ГРУППА ЦЕН	Цена €/шт.
400	5	5	1	**77119.1943**	3	NW 1	30,00
400	5	10	1	**77119.1963**	3	NW 1	30,00
400	5	15	1	**77119.1973**	3	NW 1	30,00
500	5	5	1	**77119.2043**	3	NW 1	30,00
500	5	10	1	**77119.2063**	3	NW 1	30,00
500	5	15	1	**77119.2073**	3	NW 1	30,00
600	5	5	1	**77119.2143**	3	NW 1	31,00
600	5	10	1	**77119.2163**	3	NW 1	31,00
600	5	15	1	**77119.2173**	3	NW 1	31,00
750	5	10	1	**77119.2263**	3	NW 1	31,00
750	5	15	1	**77119.2273**	3	NW 1	31,00
800	5	5	1	**77119.2343**	3	NW 1	31,00
800	5	10	1	**77119.2363**	3	NW 1	31,00
800	5	15	1	**77119.2373**	3	NW 1	31,00
1000	5	5	1	**77119.2443**	3	NW 1	33,00
1000	5	10	1	**77119.2463**	3	NW 1	33,00
1000	5	15	1	**77119.2473**	3	NW 1	33,00
1200	5	5	1	**77119.2543**	3	NW 1	33,00
1200	5	10	1	**77119.2563**	3	NW 1	33,00
1200	5	15	1	**77119.2573**	3	NW 1	33,00
1250	5	5	1	**77119.2643**	3	NW 1	33,00
1250	5	10	1	**77119.2663**	3	NW 1	33,00
1250	5	15	1	**77119.2673**	3	NW 1	33,00
1500	5	5	1	**77119.2743**	3	NW 1	36,00
1500	5	10	1	**77119.2763**	3	NW 1	36,00
1500	5	15	1	**77119.2773**	3	NW 1	36,00
1600	5	5	1	**77119.2843**	3	NW 1	36,00
1600	5	10	1	**77119.2863**	3	NW 1	36,00
1600	5	15	1	**77119.2873**	3	NW 1	36,00
400	1	10	1	**77119.6963**	3	NW 1	37,00
500	1	10	1	**77119.7063**	3	NW 1	37,00
600	1	10	1	**77119.7163**3		NW 1	37,00
750	1	10	1	**77119.7263**	3	NW 1	37,00
800	1	10	1	**77119.7363**	3	NW 1	37,00
1000	1	10	1	**77119.7463**	3	NW 1	40,00
1200	1	10	1	**77119.7563**	3	NW 1	40,00
1250	1	10	1	**77119.7663**	3	NW 1	40,00
1500	1	10	1	**77119.7763**	3	NW 1	44,00
1600	1	10	1	**77119.7863**	3	NW 1	44,00

Трансформаторы тока низкого напряжения

Дополнительные данные в техническом приложении, начиная со стр. **266**

77121.1942

Шинные трансформаторы тока PSA 633

Первичная шина 60 x 30 мм, Класс точности 0,5

Первичный ток в амперах	Вторичный ток в амперах	VA	Класс точности	Код для заказа	Кол-во в упак.	ГРУППА ЦЕН	Цена €/шт.
800	5	10	0,5	**77121.2362**	3	NW 1	по запросу
1000	5	10	0,5	**77121.2462**	3	NW 1	по запросу
1200	5	10	0,5	**77121.2562**	3	NW 1	по запросу
1250	5	10	0,5	**77121.2662**	3	NW 1	по запросу
1500	5	10	0,5	**77121.2762**	3	NW 1	по запросу
1600	5	10	0,5	**77121.2862**	3	NW 1	по запросу
800	1	10	0,5	**77121.7362**	3	NW 1	по запросу
1000	1	10	0,5	**77121.7462**	3	NW 1	по запросу
1200	1	10	0,5	**77121.7562**	3	NW 1	по запросу
1250	1	10	0,5	**77121.7662**	3	NW 1	по запросу
1500	1	10	0,5	**77121.7762**	3	NW 1	по запросу
1600	1	10	0,5	**77121.7862**	3	NW 1	по запросу

77121.2473

Шинные трансформаторы тока PSA 633

Первичная шина 60 x 30 мм, Класс точности 1

Первичный ток в амперах	Вторичный ток в амперах	VA	Класс точности	Код для заказа	Кол-во в упак.	ГРУППА ЦЕН	Цена €/шт.
800	5	10	1	**77121.2363**	3	NW 1	49,00
800	5	15	1	**77121.2373**	3	NW 1	49,00
1000	5	10	1	**77121.2463**	3	NW 1	49,00
1000	5	15	1	**77121.2473**	3	NW 1	49,00
1200	5	10	1	**77121.2563**	3	NW 1	49,00
1200	5	15	1	**77121.2573**	3	NW 1	49,00
1250	5	10	1	**77121.2663**	3	NW 1	49,00
1250	5	15	1	**77121.2673**	3	NW 1	49,00
1500	5	10	1	**77121.2763**	3	NW 1	49,00
1500	5	15	1	**77121.2773**	3	NW 1	49,00
1600	5	10	1	**77121.2863**	3	NW 1	49,00
1600	5	15	1	**77121.2873**	3	NW 1	49,00
800	1	10	1	**77121.7363**	3	NW 1	по запросу
800	1	15	1	**77121.7373**	3	NW 1	по запросу
1000	1	10	1	**77121.7463**	3	NW 1	по запросу
1000	1	15	1	**77121.7473**	3	NW 1	по запросу
1200	1	10	1	**77121.7563**	3	NW 1	по запросу
1200	1	15	1	**77121.7573**	3	NW 1	по запросу
1250	1	10	1	**77121.7663**	3	NW 1	по запросу
1250	1	15	1	**77121.7673**	3	NW 1	по запросу
1500	1	10	1	**77121.7763**	3	NW 1	по запросу
1500	1	15	1	**77121.7773**	3	NW 1	по запросу
1600	1	10	1	**77121.7863**	3	NW 1	по запросу
1600	1	15	1	**77121.7873**	3	NW 1	по запросу

Технические изменения возможны • Необязывающая рекомендованная цена в евро + НДС • Состояние на 01.02.2009 г.

Трансформаторы тока низкого напряжения

Дополнительные данные в техническом приложении, начиная со стр. **266**

77124.1942

Шинные трансформаторы тока PSA 814

Первичная шина 80 x 10 (60 x 30) мм, Класс точности 0,5

Первичный ток в амперах	Вторичный ток в амперах	VA	Класс точности	Код для заказа	Кол-во в упак.	ГРУППА ЦЕН	Цена €/шт.
400	5	5	0,5	**77124.1942**	3	NW 1	по запросу
500	5	5	0,5	**77124.2042**	3	NW 1	по запросу
500	5	10	0,5	**77124.2062**	3	NW 1	по запросу
600	5	10	0,5	**77124.2162**	3	NW 1	по запросу
600	5	15	0,5	**77124.2172**	3	NW 1	по запросу
800	5	10	0,5	**77124.2362**	3	NW 1	по запросу
800	5	15	0,5	**77124.2372**	3	NW 1	по запросу
1000	5	10	0,5	**77124.2462**	3	NW 1	по запросу
1000	5	15	0,5	**77124.2472**	3	NW 1	по запросу
1200	5	10	0,5	**77124.2562**	3	NW 1	по запросу
1200	5	15	0,5	**77124.2572**	3	NW 1	по запросу
1250	5	10	0,5	**77124.2662**	3	NW 1	по запросу
1250	5	15	0,5	**77124.2672**	3	NW 1	по запросу
1500	5	10	0,5	**77124.2762**	3	NW 1	по запросу
1500	5	15	0,5	**77124.2772**	3	NW 1	по запросу
1600	5	10	0,5	**77124.2862**	3	NW 1	по запросу
1600	5	15	0,5	**77124.2872**	3	NW 1	по запросу
2000	5	10	0,5	**77124.2962**	3	NW 1	по запросу
2000	5	15	0,5	**77124.2972**	3	NW 1	по запросу
400	1	10	0,5	**77124.6962**	3	NW 1	по запросу
500	1	10	0,5	**77124.7062**	3	NW 1	по запросу
600	1	10	0,5	**77124.7162**	3	NW 1	по запросу
800	1	10	0,5	**77124.7362**	3	NW 1	по запросу
1000	1	10	0,5	**77124.7462**	3	NW 1	по запросу
1200	1	10	0,5	**77124.7562**	3	NW 1	по запросу
1250	1	10	0,5	**77124.7662**	3	NW 1	по запросу
1500	1	10	0,5	**77124.7762**	3	NW 1	по запросу
1600	1	10	0,5	**77124.7862**	3	NW 1	по запросу
2000	1	10	0,5	**77124.7962**	3	NW 1	по запросу

Трансформаторы тока низкого напряжения

Дополнительные данные в техническом приложении, начиная со стр. **266**

77124.2963

Шинные трансформаторы тока PSA 814

Первичная шина 80 x 10 (60 x 30) мм, Класс точности 1

Первичный ток в амперах	Вторичный ток в амперах	VA	Класс точности	Код для заказа	Кол-во в упак.	ГРУППА ЦЕН	Цена €/шт.
400	5	5	1	**77124.1943**	3	NW 1	42,50
400	5	10	1	**77124.1963**	3	NW 1	42,50
500	5	5	1	**77124.2043**	3	NW 1	42,50
500	5	10	1	**77124.2063**	3	NW 1	42,50
600	5	10	1	**77124.2163**	3	NW 1	42,50
600	5	15	1	**77124.2173**	3	NW 1	42,50
800	5	10	1	**77124.2363**	3	NW 1	46,00
800	5	15	1	**77124.2373**	3	NW 1	46,00
1000	5	10	1	**77124.2463**	3	NW 1	46,00
1000	5	15	1	**77124.2473**	3	NW 1	46,00
1200	5	10	1	**77124.2563**	3	NW 1	46,00
1200	5	15	1	**77124.2573**	3	NW 1	46,00
1250	5	10	1	**77124.2663**	3	NW 1	46,00
1250	5	15	1	**77124.2673**	3	NW 1	46,00
1500	5	10	1	**77124.2763**	3	NW 1	49,00
1500	5	15	1	**77124.2773**	3	NW 1	49,00
1600	5	10	1	**77124.2863**	3	NW 1	49,00
2000	5	10	1	**77124.2963**	3	NW 1	52,00
400	1	10	1	**77124.6963**	3	NW 1	52,00
500	1	10	1	**77124.7063**	3	NW 1	52,00
600	1	10	1	**77124.7163**	3	NW 1	52,00
800	1	10	1	**77124.7363**	3	NW 1	52,00
1000	1	10	1	**77124.7463**	3	NW 1	52,00
1200	1	10	1	**77124.7563**	3	NW 1	52,00
1250	1	10	1	**77124.7663**	3	NW 1	53,00
1500	1	10	1	**77124.7763**	3	NW 1	53,00
1600	1	10	1	**77124.7863**	3	NW 1	53,00
2000	1	10	1	**77124.7963**	3	NW 1	54,00

Технические изменения возможны • Необязывающая рекомендованная цена в евро + НДС • Состояние на 01.02.2009 г.

Трансформаторы тока низкого напряжения

Дополнительные данные в техническом приложении, начиная со стр. **266**

77125.2572

Шинные трансформаторы тока PSA 1034

Первичная шина 2 x 100 x 10 (80 x 50) мм, Класс точности 0,5

Первичный ток в амперах	Вторичный ток в амперах	VA	Класс точности	Код для заказа	Кол-во в упак.	ГРУППА ЦЕН	Цена €/шт.
400	5	10	0,5	**77125.1962**	1	NW 1	70,00
500	5	10	0,5	**77125.2062**	1	NW 1	70,00
600	5	10	0,5	**77125.2162**	1	NW 1	70,00
800	5	10	0,5	**77125.2362**	1	NW 1	70,00
1000	5	10	0,5	**77125.2462**	1	NW 1	70,00
1000	5	15	0,5	**77125.2472**	1	NW 1	70,00
1200	5	10	0,5	**77125.2562**	1	NW 1	70,00
1200	5	15	0,5	**77125.2572**	1	NW 1	70,00
1250	5	10	0,5	**77125.2662**	1	NW 1	70,00
1250	5	15	0,5	**77125.2672**	1	NW 1	70,00
1500	5	10	0,5	**77125.2762**	1	NW 1	71,00
1500	5	15	0,5	**77125.2772**	1	NW 1	71,00
1600	5	10	0,5	**77125.2862**	1	NW 1	71,00
1600	5	15	0,5	**77125.2872**	1	NW 1	71,00
2000	5	10	0,5	**77125.2962**	1	NW 1	71,00
2000	5	15	0,5	**77125.2972**	1	NW 1	71,00
2500	5	10	0,5	**77125.3162**	1	NW 1	82,00
2500	5	15	0,5	**77125.3172**	1	NW 1	86,00
3000	5	10	0,5	**77125.3262**	1	NW 1	86,00
3000	5	15	0,5	**77125.3272**	1	NW 1	86,00
4000	5	10	0,5	**77125.3362**	1	NW 1	по запросу
4000	5	15	0,5	**77125.3372**	1	NW 1	по запросу
400	1	10	0,5	**77125.6962**	1	NW 1	по запросу
500	1	10	0,5	**77125.7062**	1	NW 1	по запросу
600	1	10	0,5	**77125.7162**	1	NW 1	по запросу
800	1	10	0,5	**77125.7362**	1	NW 1	по запросу
1000	1	10	0,5	**77125.7462**	1	NW 1	по запросу
1200	1	10	0,5	**77125.7562**	1	NW 1	по запросу
1200	1	15	0,5	**77125.7572**	1	NW 1	по запросу
1250	1	10	0,5	**77125.7662**	1	NW 1	по запросу
1250	1	15	0,5	**77125.7672**	1	NW 1	по запросу
1500	1	10	0,5	**77125.7762**	1	NW 1	по запросу
1500	1	15	0,5	**77125.7772**	1	NW 1	по запросу
1600	1	10	0,5	**77125.7862**	1	NW 1	по запросу
1600	1	15	0,5	**77125.7872**	1	NW 1	по запросу
2000	1	10	0,5	**77125.7962**	1	NW 1	по запросу
2000	1	15	0,5	**77125.7972**	1	NW 1	по запросу
2500	1	10	0,5	**77125.8162**	1	NW 1	по запросу
2500	1	15	0,5	**77125.8172**	1	NW 1	по запросу
3000	1	10	0,5	**77125.8262**	1	NW 1	по запросу
3000	1	15	0,5	**77125.8272**	1	NW 1	по запросу
4000	1	10	0,5	**77125.8362**	1	NW 1	по запросу
4000	1	15	0,5	**77125.8372**	1	NW 1	по запросу

Трансформаторы тока низкого напряжения

Дополнительные данные в техническом приложении, начиная со стр. **266**

77125.2573

Шинные трансформаторы тока PSA 1034

Первичная шина 2 x 100 x 10 (80 x 50) мм, Класс точности 1

Первичный ток в амперах	Вторичный ток в амперах	VA	Класс точности	Код для заказа	Кол-во в упак.	ГРУППА ЦЕН	Цена €/шт.
400	5	10	1	**77125.1963**	1	NW 1	66,00
500	5	10	1	**77125.2063**	1	NW 1	66,00
600	5	10	1	**77125.2163**	1	NW 1	66,00
1000	5	30	1	**77125.2483**	1	NW 1	66,00
1200	5	10	1	**77125.2563**	1	NW 1	66,00
1200	5	15	1	**77125.2573**	1	NW 1	66,00
1200	5	30	1	**77125.2583**	1	NW 1	66,00
1250	5	30	1	**77125.2683**	1	NW 1	66,00
1500	5	30	1	**77125.2783**	1	NW 1	66,00
1600	5	30	1	**77125.2883**	1	NW 1	67,00
2000	5	30	1	**77125.2983**	1	NW 1	67,00
2500	5	30	1	**77125.3183**	1	NW 1	78,00
3000	5	30	1	**77125.3283**	1	NW 1	78,00
4000	5	10	1	**77125.3363**	1	NW 1	78,00
4000	5	15	1	**77125.3373**	1	NW 1	74,00
400	1	10	1	**77125.6963**	1	NW 1	74,00
500	1	10	1	**77125.7063**	1	NW 1	74,00
600	1	10	1	**77125.7163**	1	NW 1	74,00
800	1	10	1	**77125.7363**	1	NW 1	74,00
800	1	15	1	**77125.7373**	1	NW 1	74,00
1000	1	10	1	**77125.7463**	1	NW 1	74,00
1000	1	15	1	**77125.7473**	1	NW 1	74,00
1200	1	10	1	**77125.7563**	1	NW 1	74,00
1200	1	15	1	**77125.7573**	1	NW 1	74,00
1250	1	10	1	**77125.7663**	1	NW 1	74,00
1250	1	15	1	**77125.7673**	1	NW 1	91,00
1500	1	10	1	**77125.7763**	1	NW 1	86,00
1500	1	15	1	**77125.7773**	1	NW 1	86,00
1600	1	10	1	**77125.7863**	1	NW 1	86,00
1600	1	15	1	**77125.7873**	1	NW 1	86,00
2000	1	10	1	**77125.7963**	1	NW 1	97,00
2000	1	15	1	**77125.7973**	1	NW 1	97,00
2500	1	10	1	**77125.8163**	1	NW 1	132,00
2500	1	15	1	**77125.8173**	1	NW 1	132,00
3000	1	10	1	**77125.8263**	1	NW 1	149,00
3000	1	15	1	**77125.8273**	1	NW 1	149,00
4000	1	10	1	**77125.8363**	1	NW 1	по запросу
4000	1	15	1	**77125.8373**	1	NW 1	по запросу

Технические изменения возможны • Необязывающая рекомендованная цена в евро + НДС • Состояние на 01.02.2009 г.

Трансформаторы тока низкого напряжения

Дополнительные данные в техническом приложении, начиная со стр. **266**

77127.2972

Шинные трансформаторы тока PSA 1254

Первичная шина 3 x 120 x 10 мм, Класс точности 0,5

Первичный ток в амперах	Вторичный ток в амперах	VA	Класс точности	Код для заказа	Кол-во в упак.	ГРУППА ЦЕН	Цена €/шт.
1000	5	10	0,5	**77127.2462**	1	NW 1	по запросу
1200	5	10	0,5	**77127.2562**	1	NW 1	по запросу
1250	5	10	0,5	**77127.2662**	1	NW 1	по запросу
1500	5	10	0,5	**77127.2762**	1	NW 1	по запросу
1600	5	10	0,5	**77127.2862**	1	NW 1	по запросу
2000	5	10	0,5	**77127.2962**	1	NW 1	по запросу
2500	5	10	0,5	**77127.3162**	1	NW 1	по запросу
3000	5	10	0,5	**77127.3262**	1	NW 1	по запросу
4000	5	10	0,5	**77127.3362**	1	NW 1	по запросу
5000	5	10	0,5	**77127.3462**	1	NW 1	по запросу
1000	1	10	0,5	**77127.7462**	1	NW 1	по запросу
1200	1	10	0,5	**77127.7562**	1	NW 1	по запросу
1250	1	10	0,5	**77127.7662**	1	NW 1	по запросу
1500	1	10	0,5	**77127.7762**	1	NW 1	по запросу
1600	1	10	0,5	**77127.7862**	1	NW 1	по запросу
2000	1	10	0,5	**77127.7962**	1	NW 1	по запросу
2500	1	10	0,5	**77127.8162**	1	NW 1	по запросу
3000	1	10	0,5	**77127.8262**	1	NW 1	по запросу
4000	1	10	0,5	**77127.8362**	1	NW 1	по запросу
5000	1	10	0,5	**77127.8462**	1	NW 1	по запросу

77127.2973

Шинные трансформаторы тока PSA 1254

Первичная шина 3 x 120 x 10 мм, Класс точности 1

Первичный ток в амперах	Вторичный ток в амперах	VA	Класс точности	Код для заказа	Кол-во в упак.	ГРУППА ЦЕН	Цена €/шт.
800	5	15	1	**77127.2373**	1	NW 1	по запросу
1000	5	15	1	**77127.2473**	1	NW 1	по запросу
1200	5	15	1	**77127.2573**	1	NW 1	по запросу
1250	5	15	1	**77127.2673**	1	NW 1	по запросу
1500	5	15	1	**77127.2773**	1	NW 1	по запросу
1600	5	15	1	**77127.2873**	1	NW 1	по запросу
2000	5	15	1	**77127.2973**	1	NW 1	по запросу
2500	5	15	1	**77127.3173**	1	NW 1	по запросу
3000	5	15	1	**77127.3273**	1	NW 1	по запросу
4000	5	15	1	**77127.3373**	1	NW 1	по запросу
800	1	15	1	**77127.7373**	1	NW 1	по запросу
1000	1	15	1	**77127.7473**	1	NW 1	по запросу
1200	1	15	1	**77127.7573**	1	NW 1	по запросу
1250	1	15	1	**77127.7673**	1	NW 1	по запросу
1500	1	15	1	**77127.7773**	1	NW 1	по запросу
1600	1	15	1	**77127.7873**	1	NW 1	по запросу
2000	1	15	1	**77127.7973**	1	NW 1	по запросу
2500	1	15	1	**77127.8173**	1	NW 1	по запросу
3000	1	15	1	**77127.8273**	1	NW 1	по запросу
4000	1	15	1	**77127.8373**	1	NW 1	по запросу
5000	1	15	1	**77127.8473**	1	NW 1	по запросу

Трансформаторы тока низкого напряжения

Дополнительные данные в техническом приложении, начиная со стр. **266**

77128.2862

Шинные трансформаторы тока PSA 1274

Первичная шина 4 x 120 x 10 мм, Класс точности 0,5

Первичный ток в амперах	Вторичный ток в амперах	VA	Класс точности	Код для заказа	Кол-во в упак.	ГРУППА ЦЕН	Цена €/шт.
1600	5	10	0,5	**77128.2862**	1	NW 1	по запросу
2000	5	10	0,5	**77128.2962**	1	NW 1	по запросу
2500	5	10	0,5	**77128.3162**	1	NW 1	по запросу
3000	5	10	0,5	**77128.3262**	1	NW 1	по запросу
4000	5	10	0,5	**77128.3362**	1	NW 1	по запросу
1600	1	10	0,5	**77128.7862**	1	NW 1	по запросу
2000	1	10	0,5	**77128.7962**	1	NW 1	по запросу
2500	1	10	0,5	**77128.8162**	1	NW 1	по запросу
3000	1	10	0,5	**77128.8262**	1	NW 1	по запросу
4000	1	10	0,5	**77128.8362**	1	NW 1	по запросу

77128.2863

Шинные трансформаторы тока PSA 1274

Первичная шина 4 x 120 x 10 мм, Класс точности 1

Первичный ток в амперах	Вторичный ток в амперах	VA	Класс точности	Код для заказа	Кол-во в упак.	ГРУППА ЦЕН	Цена €/шт.
1600	5	15	1	**77128.2873**	1	NW 1	по запросу
2000	5	15	1	**77128.2973**	1	NW 1	по запросу
2500	5	15	1	**77128.3173**	1	NW 1	по запросу
3000	5	15	1	**77128.3273**	1	NW 1	по запросу
4000	5	10	1	**77128.3363**	1	NW 1	по запросу
4000	5	15	1	**77128.3373**	1	NW 1	по запросу
5000	5	15	1	**77128.3473**	1	NW 1	по запросу
1600	1	15	1	**77128.7873**	1	NW 1	по запросу
2000	1	15	1	**77128.7973**	1	NW 1	по запросу
2500	1	15	1	**77128.8173**	1	NW 1	по запросу
3000	1	15	1	**77128.8273**	1	NW 1	по запросу
4000	1	15	1	**77128.8373**	1	NW 1	по запросу
5000	1	15	1	**77128.8473**	1	NW 1	по запросу

Технические изменения возможны • Необязывающая рекомендованная цена в евро + НДС • Состояние на 01.02.2009 г.

Трансформаторы тока низкого напряжения

Дополнительные данные в техническом приложении, начиная со стр. **266**

77251.1322

Шинный трансформатор для монтажа на трубке PSR 200

Окошко проводки 21 мм², Класс точности 0,5

Первичный ток в амперах	Вторичный ток в амперах	VA	Класс точности	Код для заказа	Кол-во в упак.	ГРУППА ЦЕН	Цена €/шт.
100	5	1,5	0,5	**77251.1322**	3	NW 1	по запросу
125	5	1,5	0,5	**77251.1422**	3	NW 1	по запросу
150	5	1,5	0,5	**77251.1522**	3	NW 1	по запросу
200	5	2,5	0,5	**77251.1632**	3	NW 1	по запросу
250	5	5	0,5	**77251.1742**	3	NW 1	по запросу
300	5	5	0,5	**77251.1842**	3	NW 1	по запросу
100	1	1,5	0,5	**77251.6322**	3	NW 1	по запросу
125	1	1,5	0,5	**77251.6422**	3	NW 1	по запросу
150	1	1,5	0,5	**77251.6522**	3	NW 1	по запросу
200	1	2,5	0,5	**77251.6632**	3	NW 1	по запросу
250	1	5	0,5	**77251.6742**	3	NW 1	по запросу
300	1	5	0,5	**77251.6842**	3	NW 1	по запросу

77251.0913

Шинный трансформатор для монтажа на трубке PSR 200

Окошко проводки 21 мм², Класс точности 1

Первичный ток в амперах	Вторичный ток в амперах	VA	Класс точности	Код для заказа	Кол-во в упак.	ГРУППА ЦЕН	Цена €/шт.
50	5	1	1	**77251.0913**	3	NW 1	24,00
60	5	1,5	1	**77251.1023**	3	NW 1	24,00
75	5	2	1	**77251.1193**	3	NW 1	24,00
80	5	1,5	1	**77251.1223**	3	NW 1	24,00
80	5	2	1	**77251.1293**	3	NW 1	24,00
100	5	2,5	1	**77251.1333**	3	NW 1	24,00
125	5	2,5	1	**77251.1433**	3	NW 1	29,00
150	5	2,5	1	**77251.1533**	3	NW 1	29,00
200	5	5	1	**77251.1643**	3	NW 1	29,00
250	5	5	1	**77251.1733**	3	NW 1	29,00
250	5	5	1	**77251.1743**	3	NW 1	29,00
300	5	5	1	**77251.1843**	3	NW 1	29,00
50	1	1	1	**77251.5913**	3	NW 1	24,00
60	1	1	1	**77251.6013**	3	NW 1	24,00
60	1	1,5	1	**77251.6023**	3	NW 1	24,00
75	1	2	1	**77251.6193**	3	NW 1	24,00
80	1	2	1	**77251.6293**	3	NW 1	24,00
100	1	2,5	1	**77251.6333**	3	NW 1	29,00
125	1	2,5	1	**77251.6433**	3	NW 1	29,00
150	1	2,5	1	**77251.6533**	3	NW 1	29,00
200	1	2,5	1	**77251.6633**	3	NW 1	29,00
250	1	5	1	**77251.6743**	3	NW 1	29,00
300	1	5	1	**77251.6843**	3	NW 1	29,00

Трансформаторы тока низкого напряжения

Дополнительные данные в техническом приложении, начиная со стр. **266**

77252.1322

Шинный трансформатор для монтажа на трубке PSR 200.1

Окошко проводки 21 мм , Класс точности 0,5

Первичный ток в амперах	Вторичный ток в амперах	VA	Класс точности	Код для заказа	Кол-во в упак.	ГРУППА ЦЕН	Цена €/шт.
100	5	1,5	0,5	**77252.1322**	3	NW 1	по запросу
125	5	1,5	0,5	**77252.1422**	3	NW 1	по запросу
150	5	2,5	0,5	**77252.1532**	3	NW 1	по запросу
200	5	2,5	0,5	**77252.1632**	3	NW 1	по запросу
250	5	5	0,5	**77252.1742**	3	NW 1	по запросу
300	5	5	0,5	**77252.1842**	3	NW 1	по запросу
100	1	1,5	0,5	**77252.6322**	3	NW 1	по запросу
125	1	1,5	0,5	**77252.6422**	3	NW 1	по запросу
150	1	2,5	0,5	**77252.6532**	3	NW 1	по запросу
200	1	2,5	0,5	**77252.6632**	3	NW 1	по запросу
250	1	5	0,5	**77252.6742**	3	NW 1	по запросу
300	1	5	0,5	**77252.6842**	3	NW 1	по запросу

77252.0913

Шинный трансформатор для монтажа на трубке PSR 200.1

Окошко проводки 21 мм , Класс точности 1

Первичный ток в амперах	Вторичный ток в амперах	VA	Класс точности	Код для заказа	Кол-во в упак.	ГРУППА ЦЕН	Цена €/шт.
50	5	1	1	**77252.0913**	3	NW 1	24,00
60	5	1,5	1	**77252.1023**	3	NW 1	24,00
75	5	2	1	**77252.1193**	3	NW 1	24,00
80	5	2	1	**77252.1293**	3	NW 1	24,00
100	5	2,5	1	**77252.1333**	3	NW 1	24,00
125	5	2,5	1	**77252.1433**	3	NW 1	24,00
150	5	2,5	1	**77252.1533**	3	NW 1	24,00
200	5	5	1	**77252.1643**	3	NW 1	24,00
250	5	5	1	**77252.1743**	3	NW 1	24,00
300	5	5	1	**77252.1843**	3	NW 1	24,00
50	1	1	1	**77252.5913**	3	NW 1	29,00
60	1	1,5	1	**77252.6023**	3	NW 1	29,00
75	1	2	1	**77252.6193**	3	NW 1	29,00
80	1	2	1	**77252.6293**	3	NW 1	29,00
100	1	2,5	1	**77252.6333**	3	NW 1	29,00
125	1	2,5	1	**77252.6433**	3	NW 1	29,00
150	1	2,5	1	**77252.6533**	3	NW 1	29,00
200	1	5	1	**77252.6643**	3	NW 1	29,00
250	1	5	1	**77252.6743**	3	NW 1	29,00
300	1	5	1	**77252.6843**	3	NW 1	29,00

Технические изменения возможны • Необязывающая рекомендованная цена в евро + НДС • Состояние на 01.02.2009 г.

Трансформаторы тока низкого напряжения

Дополнительные данные в техническом приложении, начиная со стр. **266**

77253.1432

Шинный трансформатор для монтажа на трубке PSR 203

Окошко проводки 21 мм , Класс точности 0,5

Первичный ток в амперах	Вторичный ток в амперах	VA	Класс точности	Код для заказа	Кол-во в упак.	ГРУППА ЦЕН	Цена €/шт.
125	5	2,5	0,5	**77253.1432**	3	NW 1	по запросу
150	5	2,5	0,5	**77253.1532**	3	NW 1	по запросу
200	5	2,5	0,5	**77253.1632**	3	NW 1	по запросу
250	5	2,5	0,5	**77253.1732**	3	NW 1	по запросу
300	5	5	0,5	**77253.1842**	3	NW 1	по запросу
125	1	2,5	0,5	**77253.6432**	3	NW 1	по запросу
150	1	2,5	0,5	**77253.6532**	3	NW 1	по запросу
200	1	2,5	0,5	**77253.6632**	3	NW 1	по запросу
250	1	2,5	0,5	**77253.6732**	3	NW 1	по запросу
300	1	5	0,5	**77253.6842**	3	NW 1	по запросу

77253.1333

Шинный трансформатор для монтажа на трубке PSR 203

Окошко проводки 21 мм , Класс точности 1

Первичный ток в амперах	Вторичный ток в амперах	VA	Класс точности	Код для заказа	Кол-во в упак.	ГРУППА ЦЕН	Цена €/шт.
75	5	2,5	1	**77253.1133**	3	NW 1	26,00
80	5	2,5	1	**77253.1233**	3	NW 1	26,00
100	5	2,5	1	**77253.1333**	3	NW 1	26,00
125	5	2,5	1	**77253.1433**	3	NW 1	26,00
150	5	5	1	**77253.1543**	3	NW 1	26,00
200	5	5	1	**77253.1643**	3	NW 1	26,00
250	5	5	1	**77253.1743**	3	NW 1	26,00
300	5	5	1	**77253.1843**	3	NW 1	26,00
75	1	2,5	1	**77253.6133**	3	NW 1	30,00
80	1	2,5	1	**77253.6233**	3	NW 1	30,00
100	1	2,5	1	**77253.6333**	3	NW 1	30,00
125	1	2,5	1	**77253.6433**	3	NW 1	30,00
150	1	5	1	**77253.6543**	3	NW 1	30,00
200	1	5	1	**77253.6643**	3	NW 1	30,00
250	1	5	1	**77253.6743**	3	NW 1	30,00
300	1	5	1	**77253.6843**	3	NW 1	30,00

Трансформаторы тока низкого напряжения

Дополнительные данные в техническом приложении, начиная со стр. **266**

77254.0922

Шинный трансформатор для монтажа на трубке PSR 205

Окошко проводки 21 мм , Класс точности 0,5

Первичный ток в амперах	Вторичный ток в амперах	VA	Класс точности	Код для заказа	Кол-во в упак.	ГРУППА ЦЕН	Цена €/шт.
50	5	1,5	0,5	**77254.0922**	3	NW 1	по запросу
60	5	1,5	0,5	**77254.1022**	3	NW 1	по запросу
75	5	1,5	0,5	**77254.1122**	3	NW 1	по запросу
80	5	2,5	0,5	**77254.1232**	3	NW 1	по запросу
100	5	2,5	0,5	**77254.1332**	3	NW 1	по запросу
125	5	5	0,5	**77254.1442**	3	NW 1	по запросу
150	5	5	0,5	**77254.1542**	3	NW 1	по запросу
200	5	5	0,5	**77254.1642**	3	NW 1	по запросу
250	5	5	0,5	**77254.1742**	3	NW 1	по запросу
300	5	5	0,5	**77254.1842**	3	NW 1	по запросу
50	1	1,5	0,5	**77254.5922**	3	NW 1	по запросу
60	1	1,5	0,5	**77254.6022**	3	NW 1	по запросу
75	1	1,5	0,5	**77254.6122**	3	NW 1	по запросу
80	1	2,5	0,5	**77254.6232**	3	NW 1	по запросу
100	1	2,5	0,5	**77254.6332**	3	NW 1	по запросу
125	1	5	0,5	**77254.6442**	3	NW 1	по запросу
150	1	5	0,5	**77254.6542**	3	NW 1	по запросу
200	1	5	0,5	**77254.6642**	3	NW 1	по запросу
250	1	5	0,5	**77254.6742**	3	NW 1	по запросу
300	1	5	0,5	**77254.6842**	3	NW 1	по запросу

77254.0933

Шинный трансформатор для монтажа на трубке PSR 205

Окошко проводки 21 мм , Класс точности 1

Первичный ток в амперах	Вторичный ток в амперах	VA	Класс точности	Код для заказа	Кол-во в упак.	ГРУППА ЦЕН	Цена €/шт.
50	5	2,5	1	**77254.0933**	3	NW 1	по запросу
60	5	2,5	1	**77254.1033**	3	NW 1	по запросу
75	5	2,5	1	**77254.1133**	3	NW 1	по запросу
80	5	5	1	**77254.1243**	3	NW 1	по запросу
100	5	5	1	**77254.1343**	3	NW 1	по запросу
125	5	5	1	**77254.1443**	3	NW 1	по запросу
150	5	10	1	**77254.1563**	3	NW 1	по запросу
200	5	10	1	**77254.1663**	3	NW 1	по запросу
250	5	10	1	**77254.1763**	3	NW 1	по запросу
300	5	10	1	**77254.1863**	3	NW 1	по запросу
50	1	2,5	1	**77254.5933**	3	NW 1	по запросу
60	1	2,5	1	**77254.6033**	3	NW 1	по запросу
75	1	2,5	1	**77254.6133**	3	NW 1	по запросу
80	1	5	1	**77254.6243**	3	NW 1	по запросу
100	1	5	1	**77254.6343**	3	NW 1	по запросу
125	1	5	1	**77254.6443**	3	NW 1	по запросу
150	1	5	1	**77254.6543**	3	NW 1	по запросу
200	1	5	1	**77254.6643**	3	NW 1	по запросу
250	1	5	1	**77254.6743**	3	NW 1	по запросу
300	1	5	1	**77254.6843**	3	NW 1	по запросу

Технические изменения возможны • Необязывающая рекомендованная цена в евро + НДС • Состояние на 01.02.2009 г.

Трансформаторы тока низкого напряжения

Дополнительные данные в техническом приложении, начиная со стр. **266**

77255.1332

Шинный трансформатор для монтажа на трубке PSR 253

Окошко проводки 22,5 мм , Класс точности 0,5

Первичный ток в амперах	Вторичный ток в амперах	VA	Класс точности	Код для заказа	Кол-во в упак.	ГРУППА ЦЕН	Цена €/шт.
75	5	1,5	0,5	**77255.1122**	3	NW 1	по запросу
80	5	1,5	0,5	**77255.1222**	3	NW 1	по запросу
100	5	2,5	0,5	**77255.1332**	3	NW 1	по запросу
125	5	2,5	0,5	**77255.1432**	3	NW 1	по запросу
150	5	2,5	0,5	**77255.1532**	3	NW 1	по запросу
200	5	5	0,5	**77255.1642**	3	NW 1	по запросу
250	5	5	0,5	**77255.1742**	3	NW 1	по запросу
300	5	5	0,5	**77255.1842**	3	NW 1	по запросу
400	5	5	0,5	**77255.1942**	3	NW 1	по запросу
500	5	5	0,5	**77255.2042**	3	NW 1	по запросу
600	5	5	0,5	**77255.2142**	3	NW 1	по запросу
75	1	1,5	0,5	**77255.6122**	3	NW 1	по запросу
80	1	1,5	0,5	**77255.6222**	3	NW 1	по запросу
100	1	2,5	0,5	**77255.6332**	3	NW 1	по запросу
125	1	2,5	0,5	**77255.6432**	3	NW 1	по запросу
150	1	2,5	0,5	**77255.6532**	3	NW 1	по запросу
200	1	5	0,5	**77255.6642**	3	NW 1	по запросу
250	1	5	0,5	**77255.6742**	3	NW 1	по запросу
300	1	5	0,5	**77255.6842**	3	NW 1	по запросу
400	1	5	0,5	**77255.6942**	3	NW 1	по запросу
500	1	5	0,5	**77255.7042**	3	NW 1	по запросу
600	1	5	0,5	**77255.7142**	3	NW 1	по запросу

77255.1743

Шинный трансформатор для монтажа на трубке PSR 253

Окошко проводки 22,5 мм , Класс точности 1

Первичный ток в амперах	Вторичный ток в амперах	VA	Класс точности	Код для заказа	Кол-во в упак.	ГРУППА ЦЕН	Цена €/шт.
50	5	1,5	1	**77255.0923**	3	NW 1	27,00
60	5	2,5	1	**77255.1033**	3	NW 1	27,00
75	5	2,5	1	**77255.1133**	3	NW 1	27,00
80	5	2,5	1	**77255.1233**	3	NW 1	27,00
100	5	5	1	**77255.1343**	3	NW 1	27,00
125	5	5	1	**77255.1443**	3	NW 1	27,00
150	5	5	1	**77255.1543**	3	NW 1	27,00
200	5	5	1	**77255.1643**	3	NW 1	27,00
250	5	5	1	**77255.1743**	3	NW 1	27,00
300	5	5	1	**77255.1843**	3	NW 1	27,00
400	5	5	1	**77255.1943**	3	NW 1	27,00
500	5	5	1	**77255.2043**	3	NW 1	29,00
600	5	5	1	**77255.2143**	3	NW 1	29,00
50	1	1,5	1	**77255.5923**	3	NW 1	30,00
60	1	2,5	1	**77255.6033**	3	NW 1	30,00
75	1	2,5	1	**77255.6133**	3	NW 1	30,00
80	1	2,5	1	**77255.6233**	3	NW 1	30,00
100	1	5	1	**77255.6343**	3	NW 1	30,00
125	1	5	1	**77255.6443**	3	NW 1	30,00
150	1	5	1	**77255.6543**	3	NW 1	30,00
200	1	5	1	**77255.6643**	3	NW 1	30,00
250	1	5	1	**77255.6743**	3	NW 1	30,00
250	1	10	1	**77255.6763**	3	NW 1	30,00
300	1	5	1	**77255.6843**	3	NW 1	30,00
400	1	5	1	**77255.6943**	3	NW 1	30,00
500	1	5	1	**77255.7043**	3	NW 1	33,00
600	1	5	1	**77255.7143**	3	NW 1	33,00

Трансформаторы тока низкого напряжения

Дополнительные данные в техническом приложении, начиная со стр. **266**

77256.1742

Шинный трансформатор для монтажа на трубке PSR 253/30

Окошко проводки 30 мм , Класс точности 0,5

Первичный ток в амперах	Вторичный ток в амперах	VA	Класс точности	Код для заказа	Кол-во в упак.	ГРУППА ЦЕН	Цена €/шт.
125	5	5	0,5	**77256.1442**	3	NW 1	по запросу
150	5	5	0,5	**77256.1542**	3	NW 1	по запросу
200	5	5	0,5	**77256.1642**	3	NW 1	по запросу
250	5	5	0,5	**77256.1742**	3	NW 1	по запросу
300	5	5	0,5	**77256.1842**	3	NW 1	по запросу
400	5	5	0,5	**77256.1942**	3	NW 1	по запросу
500	5	5	0,5	**77256.2042**	3	NW 1	по запросу
600	5	5	0,5	**77256.2142**	3	NW 1	по запросу
125	1	5	0,5	**77256.6442**	3	NW 1	по запросу
150	1	5	0,5	**77256.6542**	3	NW 1	по запросу
200	1	5	0,5	**77256.6642**	3	NW 1	по запросу
250	1	5	0,5	**77256.6742**	3	NW 1	по запросу
300	1	5	0,5	**77256.6842**	3	NW 1	по запросу
400	1	5	0,5	**77256.6942**	3	NW 1	по запросу
500	1	5	0,5	**77256.7042**	3	NW 1	по запросу
600	1	5	0,5	**77256.7142**	3	NW 1	по запросу
250	1	5	0,5	**77256.6742**	3	NW 1	по запросу

77256.1743

Шинный трансформатор для монтажа на трубке PSR 253/30

Окошко проводки 30 мм , Класс точности 1

Первичный ток в амперах	Вторичный ток в амперах	VA	Класс точности	Код для заказа	Кол-во в упак.	ГРУППА ЦЕН	Цена €/шт.
125	5	5	1	**77256.1443**	3	NW 1	по запросу
150	5	5	1	**77256.1543**	3	NW 1	по запросу
200	5	5	1	**77256.1643**	3	NW 1	по запросу
250	5	5	1	**77256.1743**	3	NW 1	по запросу
300	5	5	1	**77256.1843**	3	NW 1	по запросу
400	5	5	1	**77256.1943**	3	NW 1	по запросу
500	5	5	1	**77256.2043**	3	NW 1	по запросу
600	5	5	1	**77256.2143**	3	NW 1	по запросу
1000	5	2,5	1	**77256.2443**	3	NW 1	по запросу
125	1	5	1	**77256.6443**	3	NW 1	по запросу
150	1	5	1	**77256.6543**	3	NW 1	по запросу
200	1	5	1	**77256.6643**	3	NW 1	по запросу
250	1	5	1	**77256.6743**	3	NW 1	по запросу
300	1	5	1	**77256.6843**	3	NW 1	по запросу
400	1	5	1	**77256.6943**	3	NW 1	по запросу
500	1	5	1	**77256.7043**	3	NW 1	по запросу
600	1	5	1	**77256.7143**	3	NW 1	по запросу

Трансформаторы тока низкого напряжения

Дополнительные данные в техническом приложении, начиная со стр. **266**

77362.0242

PSW 55

Трансформатор тока с многовитковой первичной обмоткой, Класс точности 0,5

Первичный ток в амперах	Вторичный ток в амперах	VA	Класс точности	Код для заказа	Кол-во в упак.	ГРУППА ЦЕН	Цена €/шт.
5	5	5	0,5	**77362.0242**	1	NW 2	по запросу
10	5	5	0,5	**77362.0342**	1	NW 2	по запросу
15	5	5	0,5	**77362.0442**	1	NW 2	по запросу
20	5	5	0,5	**77362.0542**	1	NW 2	по запросу
25	5	5	0,5	**77362.0642**	1	NW 2	по запросу
30	5	5	0,5	**77362.0742**	1	NW 2	по запросу
40	5	5	0,5	**77362.0842**	1	NW 2	по запросу
5	1	5	0,5	**77362.5142**	1	NW 2	по запросу
5	1	5	0,5	**77362.5242**	1	NW 2	по запросу
15	1	5	0,5	**77362.5342**	1	NW 2	по запросу
20	1	5	0,5	**77362.5442**	1	NW 2	по запросу
25	1	5	0,5	**77362.5542**	1	NW 2	по запросу
30	1	5	0,5	**77362.5742**	1	NW 2	по запросу
40	1	5	0,5	**77362.5842**	1	NW 2	по запросу

77362.0243

PSW 55

Трансформатор тока с многовитковой первичной обмоткой, Класс точности 1

Первичный ток в амперах	Вторичный ток в амперах	VA	Класс точности	Код для заказа	Кол-во в упак.	ГРУППА ЦЕН	Цена €/шт.
5	5	5	1	**77362.0243**	1	NW 2	67,00
5	5	10	1	**77362.0263**	1	NW 2	67,00
10	5	5	1	**77362.0343**	1	NW 2	67,00
10	5	10	1	**77362.0363**	1	NW 2	67,00
15	5	5	1	**77362.0443**	1	NW 2	67,00
15	5	10	1	**77362.0463**	1	NW 2	67,00
20	5	5	1	**77362.0543**	1	NW 2	67,00
20	5	10	1	**77362.0563**	1	NW 2	67,00
25	5	5	1	**77362.0643**	1	NW 2	67,00
25	5	10	1	**77362.0663**	1	NW 2	67,00
30	5	5	1	**77362.0743**	1	NW 2	67,00
30	5	10	1	**77362.0763**	1	NW 2	67,00
40	5	5	1	**77362.0843**	1	NW 2	67,00
40	5	10	1	**77362.0863**	1	NW 2	86,00
5	1	5	1	**77362.5143**	1	NW 2	86,00
5	1	10	1	**77362.5163**	1	NW 2	86,00
5	1	5	1	**77362.5243**	1	NW 2	86,00
5	1	10	1	**77362.5263**	1	NW 2	86,00
15	1	5	1	**77362.5343**	1	NW 2	86,00
15	1	10	1	**77362.5363**	1	NW 2	86,00
20	1	5	1	**77362.5443**	1	NW 2	86,00
20	1	10	1	**77362.5463**	1	NW 2	86,00
25	1	5	1	**77362.5543**	1	NW 2	86,00
25	1	10	1	**77362.5563**	1	NW 2	86,00
30	1	5	1	**77362.5743**	1	NW 2	86,00
30	1	10	1	**77362.5763**	1	NW 2	86,00
40	1	5	1	**77362.5843**	1	NW 2	86,00
40	1	10	1	**77362.5863**	1	NW 2	86,00

Трансформаторы тока низкого напряжения

Дополнительные данные в техническом приложении, начиная со стр. **266**

77354.6043

PSW 70

Трансформатор тока с многовитковой первичной обмоткой, Класс точности 0,5

Первичный ток в амперах	Вторичный ток в амперах	VA	Класс точности	Код для заказа	Кол-во в упак.	ГРУППА ЦЕН	Цена €/шт.
25	5	5	0,5	**77364.0642**	1	NW 2	по запросу
30	5	5	0,5	**77364.0742**	1	NW 2	по запросу
40	5	5	0,5	**77364.0842**	1	NW 2	по запросу
50	5	5	0,5	**77364.0942**	1	NW 2	по запросу
60	5	5	0,5	**77364.1042**	1	NW 2	по запросу
75	5	5	0,5	**77364.1142**	1	NW 2	по запросу
80	5	5	0,5	**77364.1242**	1	NW 2	по запросу
100	5	5	0,5	**77364.1342**	1	NW 2	по запросу
125	5	5	0,5	**77364.1442**	1	NW 2	по запросу
150	5	5	0,5	**77364.1542**	1	NW 2	по запросу
200	5	5	0,5	**77364.1642**	1	NW 2	по запросу
25	1	5	0,5	**77364.5542**	1	NW 2	по запросу
30	1	5	0,5	**77364.5742**	1	NW 2	по запросу
40	1	5	0,5	**77364.5842**	1	NW 2	по запросу
50	1	5	0,5	**77364.5942**	1	NW 2	по запросу
60	1	5	0,5	**77364.6042**	1	NW 2	по запросу
75	1	5	0,5	**77364.6142**	1	NW 2	по запросу
80	1	5	0,5	**77364.6242**	1	NW 2	по запросу
100	1	5	0,5	**77364.6342**	1	NW 2	по запросу
125	1	5	0,5	**77364.6442**	1	NW 2	по запросу
150	1	5	0,5	**77364.6542**	1	NW 2	по запросу
200	1	5	0,5	**77364.6642**	1	NW 2	по запросу

Трансформаторы тока низкого напряжения

Дополнительные данные в техническом приложении, начиная со стр. **266**

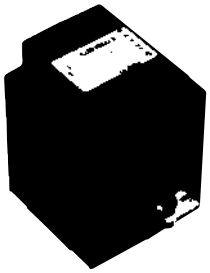

77364.0843

PSW 70

Трансформатор тока с многовитковой первичной обмоткой, Класс точности 1

Первичный ток в амперах	Вторичный ток в амперах	VA	Класс точности	Код для заказа	Кол-во в упак.	ГРУППА ЦЕН	Цена €/шт.
25	5	5	1	**77364.0643**	1	NW 2	88,00
25	5	10	1	**77364.0663**	1	NW 2	88,00
30	5	5	1	**77364.0743**	1	NW 2	88,00
30	5	10	1	**77364.0763**	1	NW 2	88,00
40	5	5	1	**77364.0843**	1	NW 2	88,00
40	5	10	1	**77364.0863**	1	NW 2	88,00
50	5	5	1	**77364.0943**	1	NW 2	88,00
50	5	10	1	**77364.0963**	1	NW 2	88,00
60	5	5	1	**77364.1043**	1	NW 2	88,00
60	5	10	1	**77364.1063**	1	NW 2	88,00
75	5	5	1	**77364.1143**	1	NW 2	88,00
75	5	10	1	**77364.1163**	1	NW 2	88,00
80	5	5	1	**77364.1243**	1	NW 2	по запросу
80	5	10	1	**77364.1263**	1	NW 2	по запросу
100	5	5	1	**77364.1343**	1	NW 2	по запросу
100	5	10	1	**77364.1363**	1	NW 2	по запросу
125	5	5	1	**77364.1443**	1	NW 2	по запросу
125	5	10	1	**77364.1463**	1	NW 2	по запросу
150	5	5	1	**77364.1543**	1	NW 2	по запросу
150	5	10	1	**77364.1563**	1	NW 2	по запросу
200	5	5	1	**77364.1643**	1	NW 2	по запросу
200	5	10	1	**77364.1663**	1	NW 2	по запросу
25	1	5	1	**77364.5543**	1	NW 2	по запросу
25	1	10	1	**77364.5563**	1	NW 2	92,00
30	1	5	1	**77364.5743**	1	NW 2	92,00
30	1	10	1	**77364.5763**	1	NW 2	92,00
40	1	5	1	**77364.5843**	1	NW 2	92,00
40	1	10	1	**77364.5863**	1	NW 2	92,00
50	1	5	1	**77364.5943**	1	NW 2	92,00
50	1	10	1	**77364.5963**	1	NW 2	92,00
60	1	5	1	**77364.6043**	1	NW 2	92,00
60	1	10	1	**77364.6063**	1	NW 2	92,00
75	1	5	1	**77364.6143**	1	NW 2	92,00
75	1	10	1	**77364.6163**	1	NW 2	92,00
80	1	5	1	**77364.6243**	1	NW 2	по запросу
80	1	10	1	**77364.6263**	1	NW 2	по запросу
100	1	5	1	**77364.6343**	1	NW 2	по запросу
100	1	10	1	**77364.6363**	1	NW 2	по запросу
125	1	5	1	**77364.6443**	1	NW 2	по запросу
125	1	10	1	**77364.6463**	1	NW 2	по запросу
150	1	5	1	**77364.6543**	1	NW 2	по запросу
150	1	10	1	**77364.6563**	1	NW 2	по запросу
200	1	5	1	**77364.6643**	1	NW 2	по запросу
200	1	10	1	**77364.6663**	1	NW 2	по запросу

Трансформаторы тока низкого напряжения

Дополнительные данные в техническом приложении, начиная со стр. **266**

77470.3442

PSS 2

Трансформатор суммарного тока для 2 цепей главного тока, Класс точности 0,5

Первичный ток в амперах	Вторичный ток в амперах	VA	Класс точности	Код для заказа	Кол-во в упак.	ГРУППА ЦЕН	Цена €/шт.
2x5	5	5	0,5	**77470.3442**	1	NW 2	по запросу
2x5	5	10	0,5	**77470.3462**	1	NW 2	по запросу
2x5	5	15	0,5	**77470.3472**	1	NW 2	по запросу
2x1	5	10	0,5	**77470.3962**	1	NW 2	по запросу
2x1	5	15	0,5	**77470.3972**	1	NW 2	по запросу
2x5	1	5	0,5	**77470.8742**	1	NW 2	по запросу
2x5	1	10	0,5	**77470.8762**	1	NW 2	по запросу
2x5	1	15	0,5	**77470.8772**	1	NW 2	по запросу
2x1	1	5	0,5	**77470.8942**	1	NW 2	по запросу
2x1	1	10	0,5	**77470.8962**	1	NW 2	по запросу
2x1	1	15	0,5	**77470.8972**	1	NW 2	по запросу

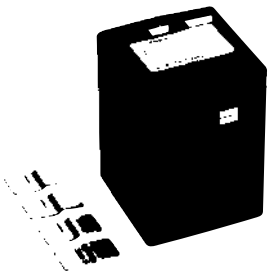

77470.3443

PSS 2

Трансформатор суммарного тока для 2 цепей главного тока, Класс точности 1

Первичный ток в амперах	Вторичный ток в амперах	VA	Класс точности	Код для заказа	Кол-во в упак.	ГРУППА ЦЕН	Цена €/шт.
2x5	5	5	1	**77470.3443**	1	NW 2	по запросу
2x5	5	10	1	**77470.3463**	1	NW 2	по запросу
2x5	5	15	1	**77470.3473**	1	NW 2	по запросу
2x1	5	10	1	**77470.3963**	1	NW 2	по запросу
2x1	5	15	1	**77470.3973**	1	NW 2	по запросу
2x5	1	5	1	**77470.8743**	1	NW 2	по запросу
2x5	1	10	1	**77470.8763**	1	NW 2	по запросу
2x5	1	15	1	**77470.8773**	1	NW 2	по запросу
2x1	1	5	1	**77470.8943**	1	NW 2	по запросу
2x1	1	10	1	**77470.8963**	1	NW 2	по запросу
2x1	1	15	1	**77470.8973**	1	NW 2	по запросу

Трансформаторы тока низкого напряжения

Дополнительные данные в техническом приложении, начиная со стр. **266**

77844.3562

ГРУППА ЦЕНSU

Трансформатор суммарного тока
для 3-10 цепей главного тока, класс точности 0,5

Первичный ток в амперах	Вторичный ток в амперах	VA	Класс точности	Код для заказа	Кол-во в упак.	ГРУППА ЦЕН	Цена €/шт.
3 x 5 A	5 A	10	0,5	**77844.3562**	1	NW 9	по запросу
4 x 5 A	5 A	10	0,5	**77844.3662**	1	NW 9	по запросу
5 x 5 A	5 A	10	0,5	**77844.3762**	1	NW 9	по запросу
6 x 5 A	5 A	10	0,5	**77844.3862**	1	NW 9	по запросу
7 x 5 A	5 A	10	0,5	**77844.4662**	1	NW 9	по запросу
8 x 5 A	5 A	10	0,5	**77844.4762**	1	NW 9	по запросу
9 x 5 A	5 A	10	0,5	**77844.4862**	1	NW 9	по запросу
10 x 5 A	5 A	10	0,5	**77844.4962**	1	NW 9	по запросу
3 x 5 A	1 A	10	0,5	**77844.9062**	1	NW 9	по запросу
4 x 5 A	1 A	10	0,5	**77844.9162**	1	NW 9	по запросу
5 x 5 A	1 A	10	0,5	**77844.9262**	1	NW 9	по запросу
6 x 5 A	1 A	10	0,5	**77844.9362**	1	NW 9	по запросу
7 x 5 A	1 A	10	0,5	**77844.9462**	1	NW 9	по запросу
8 x 5 A	1 A	10	0,5	**77844.9762**	1	NW 9	по запросу
9 x 5 A	1 A	10	0,5	**77844.9862**	1	NW 9	по запросу
10 x 5 A	1 A	10	0,5	**77844.9962**	1	NW 9	по запросу

77844.3563

PGSU

Трансформатор суммарного тока
для 3-10 цепей главного тока, класс точности 1

Первичный ток в амперах	Вторичный ток в амперах	VA	Класс точности	Код для заказа	Кол-во в упак.	ГРУППА ЦЕН	Цена €/шт.
3 x 5 A	5 A	10	1	**77844.3563**	1	NW 9	по запросу
4 x 5 A	5 A	10	1	**77844.3663**	1	NW 9	по запросу
5 x 5 A	5 A	10	1	**77844.3763**	1	NW 9	по запросу
6 x 5 A	5 A	10	1	**77844.3863**	1	NW 9	по запросу
7 x 5 A	5 A	10	1	**77844.4663**	1	NW 9	по запросу
8 x 5 A	5 A	10	1	**77844.4763**	1	NW 9	по запросу
9 x 5 A	5 A	10	1	**77844.4863**	1	NW 9	по запросу
10 x 5 A	5 A	10	1	**77844.4963**	1	NW 9	по запросу
3 x 5 A	1 A	10	1	**77844.9063**	1	NW 9	по запросу
4 x 5 A	1 A	10	1	**77844.9163**	1	NW 9	по запросу
5 x 5 A	1 A	10	1	**77844.9263**	1	NW 9	по запросу
6 x 5 A	1 A	10	1	**77844.9363**	1	NW 9	по запросу
7 x 5 A	1 A	10	1	**77844.9463**	1	NW 9	по запросу
8 x 5 A	1 A	10	1	**77844.9763**	1	NW 9	по запросу
9 x 5 A	1 A	10	1	**77844.9863**	1	NW 9	по запросу
10 x 5 A	1 A	10	1	**77844.9963**	1	NW 9	по запросу

Трансформаторы тока низкого напряжения

Дополнительные данные в техническом приложении, начиная со стр. **266**

77508.1132

EPSA 315

Шинные трансформаторы тока, калибрируемый,
Первичная шина 30 x 10 мм

Первичный ток в амперах	Вторичный ток в амперах	VA	Класс точности	Код для заказа	Кол-во в упак.	ГРУППА ЦЕН	Цена €/шт.
75	5	1,5	0,5	**77508.1122**	3	NW 3	по запросу
75	5	1,5	0,5s	**77508.1126**	3	NW 3	по запросу
75	5	2,5	0,5	**77508.1132**	3	NW 3	по запросу
100	5	1,5	0,2	**77508.1321**	3	NW 3	по запросу
100	5	1,5	0,5s	**77508.1326**	3	NW 3	по запросу
100	5	2,5	0,2	**77508.1331**	3	NW 3	по запросу
100	5	2,5	0,5	**77508.1332**	3	NW 3	по запросу
100	5	2,5	0,5s	**77508.1336**	3	NW 3	по запросу
125	5	1,5	0,2	**77508.1421**	3	NW 3	по запросу
125	5	2,5	0,2	**77508.1431**	3	NW 3	по запросу
125	5	2,5	0,5	**77508.1432**	3	NW 3	по запросу
125	5	2,5	0,5s	**77508.1436**	3	NW 3	по запросу
125	5	5	0,5	**77508.1442**	3	NW 3	по запросу
150	5	2,5	0,2	**77508.1531**	3	NW 3	по запросу
150	5	2,5	0,5	**77508.1532**	3	NW 3	по запросу
150	5	2,5	0,5s	**77508.1536**	3	NW 3	по запросу
150	5	5	0,2	**77508.1541**	3	NW 3	по запросу
150	5	5	0,5	**77508.1542**	3	NW 3	по запросу
150	5	5	0,5s	**77508.1546**	3	NW 3	по запросу
150	5	10	0,5	**77508.1562**	3	NW 3	по запросу
200	5	2,5	0,2	**77508.1631**	3	NW 3	по запросу
200	5	2,5	0,5	**77508.1632**	3	NW 3	по запросу
200	5	2,5	0,5s	**77508.1636**	3	NW 3	по запросу
200	5	5	0,2	**77508.1641**	3	NW 3	по запросу
200	5	5	0,5	**77508.1642**	3	NW 3	по запросу
200	5	5	0,5s	**77508.1646**	3	NW 3	по запросу
200	5	10	0,5	**77508.1662**	3	NW 3	по запросу
200	5	15	0,5	**77508.1672**	3	NW 3	по запросу
250	5	2,5	0,2	**77508.1731**	3	NW 3	по запросу
250	5	2,5	0,5	**77508.1732**	3	NW 3	по запросу
250	5	2,5	0,5s	**77508.1736**	3	NW 3	по запросу
250	5	5	0,2	**77508.1741**	3	NW 3	по запросу
250	5	5	0,5	**77508.1742**	3	NW 3	по запросу
250	5	5	0,5s	**77508.1746**	3	NW 3	по запросу
250	5	10	0,5	**77508.1762**	3	NW 3	по запросу
250	5	10	0,5s	**77508.1766**	3	NW 3	по запросу
250	5	15	0,5	**77508.1772**	3	NW 3	по запросу
300	5	2,5	0,2	**77508.1831**	3	NW 3	по запросу
300	5	2,5	0,5	**77508.1832**	3	NW 3	по запросу
300	5	2,5	0,5s	**77508.1836**	3	NW 3	по запросу
300	5	5	0,2	**77508.1841**	3	NW 3	по запросу
300	5	5	0,5	**77508.1842**	3	NW 3	по запросу
300	5	5	0,5s	**77508.1846**	3	NW 3	по запросу
300	5	10	0,5	**77508.1862**	3	NW 3	по запросу
300	5	10	0,5s	**77508.1866**	3	NW 3	по запросу
300	5	15	0,5	**77508.1872**	3	NW 3	по запросу
400	5	2,5	0,2	**77508.1931**	3	NW 3	по запросу
400	5	2,5	0,5	**77508.1932**	3	NW 3	по запросу
400	5	2,5	0,5s	**77508.1936**	3	NW 3	по запросу
400	5	5	0,2	**77508.1941**	3	NW 3	по запросу
400	5	5	0,5	**77508.1942**	3	NW 3	по запросу
400	5	5	0,5s	**77508.1946**	3	NW 3	по запросу

Технические изменения возможны • Необязывающая рекомендованная цена в евро + НДС • Состояние на 01.02.2009 г.

Трансформаторы тока низкого напряжения

Дополнительные данные в техническом приложении, начиная со стр. **266**

77508.2032

EPSA 315

Шинные трансформаторы тока, калибрируемый,
Первичная шина 30 x 10 мм

Первичный ток в амперах	Вторичный ток в амперах	VA	Класс точности	Код для заказа	Кол-во в упак.	ГРУППА ЦЕН	Цена €/шт.
400	5	10	0,2	**77508.1961**	3	NW 3	по запросу
400	5	10	0,5	**77508.1962**	3	NW 3	по запросу
400	5	10	0,5s	**77508.1966**	3	NW 3	по запросу
400	5	15	0,2	**77508.1971**	3	NW 3	по запросу
400	5	15	0,5	**77508.1972**	3	NW 3	по запросу
400	5	15	0,5s	**77508.1976**	3	NW 3	по запросу
500	5	2,5	0,2	**77508.2031**	3	NW 3	по запросу
500	5	2,5	0,5	**77508.2032**	3	NW 3	по запросу
500	5	2,5	0,5s	**77508.2036**	3	NW 3	по запросу
500	5	5	0,2	**77508.2041**	3	NW 3	по запросу
500	5	5	0,5	**77508.2042**	3	NW 3	по запросу
500	5	5	0,5s	**77508.2046**	3	NW 3	по запросу
500	5	10	0,2	**77508.2061**	3	NW 3	по запросу
500	5	10	0,5	**77508.2062**	3	NW 3	по запросу
500	5	10	0,5s	**77508.2066**	3	NW 3	по запросу
500	5	15	0,2	**77508.2071**	3	NW 3	по запросу
500	5	15	0,5	**77508.2072**	3	NW 3	по запросу
500	5	15	0,5s	**77508.2076**	3	NW 3	по запросу
600	5	2,5	0,2	**77508.2131**	3	NW 3	по запросу
600	5	2,5	0,5	**77508.2132**	3	NW 3	по запросу
600	5	2,5	0,5s	**77508.2136**	3	NW 3	по запросу
600	5	5	0,2	**77508.2141**	3	NW 3	по запросу
600	5	5	0,5	**77508.2142**	3	NW 3	по запросу
600	5	5	0,5s	**77508.2146**	3	NW 3	по запросу
600	5	10	0,2	**77508.2161**	3	NW 3	по запросу
600	5	10	0,5	**77508.2162**	3	NW 3	по запросу
600	5	10	0,5s	**77508.2166**	3	NW 3	по запросу
600	5	15	0,2	**77508.2171**	3	NW 3	по запросу
600	5	15	0,5	**77508.2172**	3	NW 3	по запросу
600	5	15	0,5s	**77508.2176**	3	NW 3	по запросу

Трансформаторы тока низкого напряжения

Дополнительные данные в техническом приложении, начиная со стр. **266**

77511.2142

EPSA 415

Шинные трансформаторы тока, калибрируемый,
Первичная шина 40 x 10 мм

Первичный ток в амперах	Вторичный ток в амперах	VA	Класс точности	Код для заказа	Кол-во в упак.	ГРУППА ЦЕН	Цена €/шт.
200	5	2,5	0,5	**77511.1632**	3	NW 3	по запросу
200	5	5	0,5	**77511.1642**	3	NW 3	по запросу
250	5	2,5	0,5	**77511.1732**	3	NW 3	по запросу
250	5	2,5	0,5s	**77511.1736**	3	NW 3	по запросу
250	5	5	0,5	**77511.1742**	3	NW 3	по запросу
250	5	5	0,5s	**77511.1746**	3	NW 3	по запросу
300	5	2,5	0,5	**77511.1832**	3	NW 3	по запросу
300	5	2,5	0,5s	**77511.1836**	3	NW 3	по запросу
300	5	5	0,5	**77511.1842**	3	NW 3	по запросу
300	5	5	0,5s	**77511.1846**	3	NW 3	по запросу
300	5	10	0,5	**77511.1862**	3	NW 3	по запросу
400	5	2,5	0,2	**77511.1931**	3	NW 3	по запросу
400	5	2,5	0,5	**77511.1932**	3	NW 3	по запросу
400	5	2,5	0,5s	**77511.1936**	3	NW 3	по запросу
400	5	5	0,2	**77511.1941**	3	NW 3	по запросу
400	5	5	0,5	**77511.1942**	3	NW 3	по запросу
400	5	5	0,5s	**77511.1946**	3	NW 3	по запросу
400	5	10	0,5	**77511.1962**	3	NW 3	по запросу
400	5	10	0,5s	**77511.1966**	3	NW 3	по запросу
500	5	2,5	0,2	**77511.2031**	3	NW 3	по запросу
500	5	2,5	0,5	**77511.2032**	3	NW 3	по запросу
500	5	2,5	0,5s	**77511.2036**	3	NW 3	по запросу
500	5	5	0,2	**77511.2041**	3	NW 3	по запросу
500	5	5	0,5	**77511.2042**	3	NW 3	по запросу
500	5	5	0,5s	**77511.2046**	3	NW 3	по запросу
500	5	10	0,5	**77511.2062**	3	NW 3	по запросу
500	5	10	0,5s	**77511.2066**	3	NW 3	по запросу
600	5	2,5	0,2	**77511.2131**	3	NW 3	по запросу
600	5	2,5	0,5	**77511.2132**	3	NW 3	по запросу
600	5	2,5	0,5s	**77511.2136**	3	NW 3	по запросу
600	5	5	0,2	**77511.2141**	3	NW 3	по запросу
600	5	5	0,5	**77511.2142**	3	NW 3	по запросу
600	5	5	0,5s	**77511.2146**	3	NW 3	по запросу
600	5	10	0,5	**77511.2162**	3	NW 3	по запросу
600	5	10	0,5s	**77511.2166**	3	NW 3	по запросу
600	5	15	0,5	**77511.2172**	3	NW 3	по запросу

Трансформаторы тока низкого напряжения

Дополнительные данные в техническом приложении, начиная со стр. **266**

77509.2142

EPSA 317.1

Шинные трансформаторы тока, калибрируемый,
Первичная шина 30 x 10 мм

Первичный ток в амперах	Вторичный ток в амперах	VA	Класс точности	Код для заказа	Кол-во в упак.	ГРУППА ЦЕН	Цена €/шт.
100	5	2,5	0,5	**77509.1332**	3	NW 3	по запросу
100	5	2,5	0,5s	**77509.1336**	3	NW 3	по запросу
100	5	5	0,5	**77509.1342**	3	NW 3	по запросу
100	5	9	0,2	**77509.1391**	3	NW 3	по запросу
125	5	2,5	0,5	**77509.1432**	3	NW 3	по запросу
125	5	2,5	0,5s	**77509.1436**	3	NW 3	по запросу
125	5	5	0,5	**77509.1442**	3	NW 3	по запросу
125	5	5	0,5s	**77509.1446**	3	NW 3	по запросу
125	5	9	0,2	**77509.1491**	3	NW 3	по запросу
150	5	2,5	0,2	**77509.1531**	3	NW 3	по запросу
150	5	2,5	0,5	**77509.1532**	3	NW 3	по запросу
150	5	2,5	0,5s	**77509.1536**	3	NW 3	по запросу
150	5	5	0,5	**77509.1542**	3	NW 3	по запросу
150	5	5	0,5s	**77509.1546**	3	NW 3	по запросу
200	5	2,5	0,2	**77509.1631**	3	NW 3	по запросу
200	5	2,5	0,5	**77509.1632**	3	NW 3	по запросу
200	5	2,5	0,5s	**77509.1636**	3	NW 3	по запросу
200	5	5	0,2	**77509.1641**	3	NW 3	по запросу
200	5	5	0,5	**77509.1642**	3	NW 3	по запросу
200	5	5	0,5s	**77509.1646**	3	NW 3	по запросу
200	5	10	0,5	**77509.1662**	3	NW 3	по запросу
200	5	10	0,5s	**77509.1666**	3	NW 3	по запросу
250	5	2,5	0,2	**77509.1731**	3	NW 3	по запросу
250	5	2,5	0,5	**77509.1732**	3	NW 3	по запросу
250	5	2,5	0,5s	**77509.1736**	3	NW 3	по запросу
250	5	5	0,2	**77509.1741**	3	NW 3	по запросу
250	5	5	0,5	**77509.1742**	3	NW 3	по запросу
250	5	5	0,5s	**77509.1746**	3	NW 3	по запросу
250	5	10	0,5	**77509.1762**	3	NW 3	по запросу
250	5	10	0,5s	**77509.1766**	3	NW 3	по запросу
300	5	2,5	0,2	**77509.1831**	3	NW 3	по запросу
300	5	2,5	0,5	**77509.1832**	3	NW 3	по запросу
300	5	2,5	0,5s	**77509.1836**	3	NW 3	по запросу
300	5	5	0,2	**77509.1841**	3	NW 3	по запросу
300	5	5	0,5	**77509.1842**	3	NW 3	по запросу
300	5	5	0,5s	**77509.1846**	3	NW 3	по запросу
300	5	10	0,5	**77509.1862**	3	NW 3	по запросу
300	5	10	0,5s	**77509.1866**	3	NW 3	по запросу
300	5	15	0,5s	**77509.1876**	3	NW 3	по запросу
400	5	2,5	0,2	**77509.1931**	3	NW 3	по запросу
400	5	2,5	0,5	**77509.1932**	3	NW 3	по запросу
400	5	2,5	0,5s	**77509.1936**	3	NW 3	по запросу
400	5	5	0,2	**77509.1941**	3	NW 3	по запросу
400	5	5	0,5	**77509.1942**	3	NW 3	по запросу
400	5	5	0,5s	**77509.1946**	3	NW 3	по запросу
400	5	10	0,5	**77509.1962**	3	NW 3	по запросу
400	5	10	0,5s	**77509.1966**	3	NW 3	по запросу
400	5	15	0,5s	**77509.1976**	3	NW 3	по запросу
500	5	2,5	0,2	**77509.2031**	3	NW 3	по запросу
500	5	2,5	0,5	**77509.2032**	3	NW 3	по запросу
500	5	2,5	0,5s	**77509.2036**	3	NW 3	по запросу
500	5	5	0,2	**77509.2041**	3	NW 3	по запросу

Трансформаторы тока низкого напряжения

Дополнительные данные в техническом приложении, начиная со стр. **266**

77509.2142

EPSA 317.1

Шинные трансформаторы тока, калибрируемый,
Первичная шина 30 x 10 мм

Первичный ток в амперах	Вторичный ток в амперах	VA	Класс точности	Код для заказа	Кол-во в упак.	ГРУППА ЦЕН	Цена €/шт.
500	5	5	0,5	**77509.2042**	3	NW 3	по запросу
500	5	5	0,5s	**77509.2046**	3	NW 3	по запросу
500	5	10	0,5	**77509.2062**	3	NW 3	по запросу
500	5	10	0,5s	**77509.2066**	3	NW 3	по запросу
500	5	15	0,5	**77509.2072**	3	NW 3	по запросу
500	5	15	0,5s	**77509.2076**	3	NW 3	по запросу
600	5	2,5	0,2	**77509.2131**	3	NW 3	по запросу
600	5	2,5	0,5	**77509.2132**	3	NW 3	по запросу
600	5	2,5	0,5s	**77509.2136**	3	NW 3	по запросу
600	5	5	0,2	**77509.2141**	3	NW 3	по запросу
600	5	5	0,5	**77509.2142**	3	NW 3	по запросу
600	5	5	0,5s	**77509.2146**	3	NW 3	по запросу
600	5	10	0,2	**77509.2161**	3	NW 3	по запросу
600	5	10	0,5	**77509.2162**	3	NW 3	по запросу
600	5	10	0,5s	**77509.2166**	3	NW 3	по запросу
600	5	15	0,5	**77509.2172**	3	NW 3	по запросу
600	5	15	0,5s	**77509.2176**	3	NW 3	по запросу

Трансформаторы тока низкого напряжения

Дополнительные данные в техническом приложении, начиная со стр. **266**

77510.1132

EPSA 317.2

Шинные трансформаторы тока, калибрируемый,
Первичная шина 30 x 10 мм

Первичный ток в амперах	Вторичный ток в амперах	VA	Класс точности	Код для заказа	Кол-во в упак.	ГРУППА ЦЕН	Цена €/шт.
75	5	2,5	0,5	**77510.1132**	3	NW 3	по запросу
75	5	5	0,5	**77510.1142**	3	NW 3	по запросу
75	5	9	0,5	**77510.1192**	3	NW 3	по запросу
75	5	9	0,5s	**77510.1196**	3	NW 3	по запросу
100	5	2,5	0,2	**77510.1331**	3	NW 3	по запросу
100	5	5	0,5s	**77510.1346**	3	NW 3	по запросу
125	5	2,5	0,2	**77510.1431**	3	NW 3	по запросу
150	5	2,5	0,2	**77510.1531**	3	NW 3	по запросу
150	5	10	0,5	**77510.1562**	3	NW 3	по запросу
150	5	10	0,5s	**77510.1566**	3	NW 3	по запросу
200	5	10	0,2	**77510.1661**	3	NW 3	по запросу
200	5	15	0,5	**77510.1672**	3	NW 3	по запросу
200	5	15	0,5s	**77510.1676**	3	NW 3	по запросу
250	5	10	0,2	**77510.1761**	3	NW 3	по запросу
250	5	15	0,5	**77510.1772**	3	NW 3	по запросу
250	5	15	0,5s	**77510.1776**	3	NW 3	по запросу
300	5	10	0,2	**77510.1861**	3	NW 3	по запросу
300	5	15	0,5	**77510.1872**	3	NW 3	по запросу
400	5	10	0,2	**77510.1961**	3	NW 3	по запросу
400	5	15	0,5	**77510.1972**	3	NW 3	по запросу
500	5	10	0,2	**77510.2061**	3	NW 3	по запросу

Трансформаторы тока низкого напряжения

Дополнительные данные в техническом приложении, начиная со стр. **266**

77512.1942

EPSA 417.1

Шинные трансформаторы тока, калибрируемый,
Первичная шина 40 x 12 мм

Первичный ток в амперах	Вторичный ток в амперах	VA	Класс точности	Код для заказа	Кол-во в упак.	ГРУППА ЦЕН	Цена €/шт.
150	5	2,5	0,5	**77512.1532**	3	NW 3	по запросу
150	5	2,5	0,5s	**77512.1536**	3	NW 3	по запросу
150	5	5	0,5s	**77512.1546**	3	NW 3	по запросу
150	5	9	0,5	**77512.1592**	3	NW 3	по запросу
200	5	2,5	0,2	**77512.1631**	3	NW 3	по запросу
200	5	2,5	0,5	**77512.1632**	3	NW 3	по запросу
200	5	2,5	0,5s	**77512.1636**	3	NW 3	по запросу
200	5	5	0,5s	**77512.1646**	3	NW 3	по запросу
250	5	2,5	0,2	**77512.1731**	3	NW 3	по запросу
250	5	2,5	0,5	**77512.1732**	3	NW 3	по запросу
250	5	2,5	0,5s	**77512.1736**	3	NW 3	по запросу
250	5	5	0,5	**77512.1742**	3	NW 3	по запросу
250	5	5	0,5s	**77512.1746**	3	NW 3	по запросу
250	5	10	0,5s	**77512.1766**	3	NW 3	по запросу
300	5	2,5	0,2	**77512.1831**	3	NW 3	по запросу
300	5	2,5	0,5	**77512.1832**	3	NW 3	по запросу
300	5	2,5	0,5s	**77512.1836**	3	NW 3	по запросу
300	5	5	0,2	**77512.1841**	3	NW 3	по запросу
300	5	5	0,5	**77512.1842**	3	NW 3	по запросу
300	5	5	0,5s	**77512.1846**	3	NW 3	по запросу
300	5	10	0,5	**77512.1862**	3	NW 3	по запросу
300	5	10	0,5s	**77512.1866**	3	NW 3	по запросу
400	5	2,5	0,2	**77512.1931**	3	NW 3	по запросу
400	5	2,5	0,5	**77512.1932**	3	NW 3	по запросу
400	5	2,5	0,5s	**77512.1936**	3	NW 3	по запросу
400	5	5	0,2	**77512.1941**	3	NW 3	по запросу
400	5	5	0,5	**77512.1942**	3	NW 3	по запросу
400	5	5	0,5s	**77512.1946**	3	NW 3	по запросу
400	5	10	0,5	**77512.1962**	3	NW 3	по запросу
400	5	10	0,5s	**77512.1966**	3	NW 3	по запросу
400	5	15	0,5s	**77512.1976**	3	NW 3	по запросу
500	5	2,5	0,2	**77512.2031**	3	NW 3	по запросу
500	5	2,5	0,5	**77512.2032**	3	NW 3	по запросу
500	5	2,5	0,5s	**77512.2036**	3	NW 3	по запросу
500	5	5	0,2	**77512.2041**	3	NW 3	по запросу
500	5	5	0,5	**77512.2042**	3	NW 3	по запросу
500	5	5	0,5s	**77512.2046**	3	NW 3	по запросу
500	5	10	0,5	**77512.2062**	3	NW 3	по запросу
500	5	10	0,5s	**77512.2066**	3	NW 3	по запросу
500	5	15	0,5s	**77512.2076**	3	NW 3	по запросу
600	5	2,5	0,2	**77512.2131**	3	NW 3	по запросу
600	5	2,5	0,5	**77512.2132**	3	NW 3	по запросу
600	5	2,5	0,5s	**77512.2136**	3	NW 3	по запросу
600	5	5	0,2	**77512.2141**	3	NW 3	по запросу
600	5	5	0,5	**77512.2142**	3	NW 3	по запросу
600	5	5	0,5s	**77512.2146**	3	NW 3	по запросу
600	5	10	0,5	**77512.2162**	3	NW 3	по запросу
600	5	10	0,5s	**77512.2166**	3	NW 3	по запросу
600	5	15	0,5	**77512.2172**	3	NW 3	по запросу
600	5	15	0,5s	**77512.2176**	3	NW 3	по запросу
750	5	2,5	0,2	**77512.2231**	3	NW 3	по запросу
750	5	2,5	0,5	**77512.2232**	3	NW 3	по запросу

Технические изменения возможны • Необязывающая рекомендованная цена в евро + НДС • Состояние на 01.02.2009 г.

Трансформаторы тока низкого напряжения

Дополнительные данные в техническом приложении, начиная со стр. **266**

77512.1942

EPSA 417.1

Шинные трансформаторы тока, калибрируемый,
Первичная шина 40 x 12 мм

Первичный ток в амперах	Вторичный ток в амперах	VA	Класс точности	Код для заказа	Кол-во в упак.	ГРУППА ЦЕН	Цена €/шт.
750	5	2,5	0,5s	**77512.2236**	3	NW 3	по запросу
750	5	5	0,2	**77512.2241**	3	NW 3	по запросу
750	5	5	0,5	**77512.2242**	3	NW 3	по запросу
750	5	5	0,5s	**77512.2246**	3	NW 3	по запросу
750	5	10	0,5	**77512.2262**	3	NW 3	по запросу
750	5	10	0,5s	**77512.2266**	3	NW 3	по запросу
750	5	15	0,5	**77512.2272**	3	NW 3	по запросу
750	5	15	0,5s	**77512.2276**	3	NW 3	по запросу
800	5	2,5	0,2	**77512.2331**	3	NW 3	по запросу
800	5	2,5	0,5	**77512.2332**	3	NW 3	по запросу
800	5	2,5	0,5s	**77512.2336**	3	NW 3	по запросу
800	5	5	0,2	**77512.2341**	3	NW 3	по запросу
800	5	5	0,5	**77512.2342**	3	NW 3	по запросу
800	5	5	0,5s	**77512.2346**	3	NW 3	по запросу
800	5	10	0,5	**77512.2362**	3	NW 3	по запросу
800	5	10	0,5s	**77512.2366**	3	NW 3	по запросу
800	5	15	0,5	**77512.2372**	3	NW 3	по запросу
800	5	15	0,5s	**77512.2376**	3	NW 3	по запросу
1000	5	2,5	0,2	**77512.2431**	3	NW 3	по запросу
1000	5	2,5	0,5	**77512.2432**	3	NW 3	по запросу
1000	5	2,5	0,5s	**77512.2436**	3	NW 3	по запросу
1000	5	5	0,2	**77512.2441**	3	NW 3	по запросу
1000	5	5	0,5	**77512.2442**	3	NW 3	по запросу
1000	5	5	0,5s	**77512.2446**	3	NW 3	по запросу
1000	5	10	0,2	**77512.2461**	3	NW 3	по запросу
1000	5	10	0,5	**77512.2462**	3	NW 3	по запросу
1000	5	10	0,5s	**77512.2466**	3	NW 3	по запросу
1000	5	15	0,5	**77512.2472**	3	NW 3	по запросу
1000	5	15	0,5s	**77512.2476**	3	NW 3	по запросу

Трансформаторы тока низкого напряжения

Дополнительные данные в техническом приложении, начиная со стр. **266**

77514.1531

EPSA 417.2

Шинные трансформаторы тока, калибрируемый,
Первичная шина 40 x 12 мм

Первичный ток в амперах	Вторичный ток в амперах	VA	Класс точности	Код для заказа	Кол-во в упак.	ГРУППА ЦЕН	Цена €/шт.
150	5	2,5	0,2	**77514.1531**	3	NW 3	по запросу
150	5	9	0,2	**77514.1591**	3	NW 3	по запросу
200	5	5	0,2	**77514.1641**	3	NW 3	по запросу
200	5	5	0,5	**77514.1642**	3	NW 3	по запросу
200	5	10	0,5	**77514.1662**	3	NW 3	по запросу
200	5	10	0,5s	**77514.1666**	3	NW 3	по запросу
250	5	10	0,2	**77514.1761**	3	NW 3	по запросу
250	5	15	0,2	**77514.1771**	3	NW 3	по запросу
250	5	15	0,5	**77514.1772**	3	NW 3	по запросу
300	5	10	0,2	**77514.1861**	3	NW 3	по запросу
300	5	15	0,2	**77514.1871**	3	NW 3	по запросу
300	5	15	0,5	**77514.1872**	3	NW 3	по запросу
300	5	15	0,5s	**77514.1876**	3	NW 3	по запросу
400	5	10	0,2	**77514.1961**	3	NW 3	по запросу
400	5	15	0,2	**77514.1971**	3	NW 3	по запросу
400	5	15	0,5	**77514.1972**	3	NW 3	по запросу
500	5	10	0,2	**77514.2061**	3	NW 3	по запросу
500	5	15	0,2	**77514.2071**	3	NW 3	по запросу
500	5	15	0,5	**77514.2072**	3	NW 3	по запросу
600	5	10	0,2	**77514.2161**	3	NW 3	по запросу
600	5	15	0,2	**77514.2171**	3	NW 3	по запросу
750	5	10	0,2	**77514.2261**	3	NW 3	по запросу
750	5	15	0,2	**77514.2271**	3	NW 3	по запросу
800	5	10	0,2	**77514.2361**	3	NW 3	по запросу
800	5	15	0,2	**77514.2371**	3	NW 3	по запросу
1000	5	15	0,2	**77514.2471**	3	NW 3	по запросу

Технические изменения возможны • Необязывающая рекомендованная цена в евро + НДС • Состояние на 01.02.2009 г.

Трансформаторы тока низкого напряжения

Дополнительные данные в техническом приложении, начиная со стр. **266**

77517.1842

EPSA 517.1

Шинные трансформаторы тока, калибрируемый,
Первичная шина 50 x 12 мм

Первичный ток в амперах	Вторичный ток в амперах	VA	Класс точности	Код для заказа	Кол-во в упак.	ГРУППА ЦЕН	Цена €/шт.
250	5	2,5	0,5	**77517.1732**	3	NW 3	по запросу
250	5	2,5	0,5s	**77517.1736**	3	NW 3	по запросу
250	5	5	0,5	**77517.1742**	3	NW 3	по запросу
250	5	5	0,5s	**77517.1746**	3	NW 3	по запросу
300	5	2,5	0,5	**77517.1832**	3	NW 3	по запросу
300	5	2,5	0,5s	**77517.1836**	3	NW 3	по запросу
300	5	5	0,5	**77517.1842**	3	NW 3	по запросу
300	5	5	0,5s	**77517.1846**	3	NW 3	по запросу
400	5	2,5	0,5	**77517.1932**	3	NW 3	по запросу
400	5	2,5	0,5s	**77517.1936**	3	NW 3	по запросу
400	5	5	0,5s	**77517.1946**	3	NW 3	по запросу
400	5	10	0,5s	**77517.1966**	3	NW 3	по запросу
500	5	2,5	0,2	**77517.2031**	3	NW 3	по запросу
500	5	2,5	0,5	**77517.2032**	3	NW 3	по запросу
500	5	2,5	0,5s	**77517.2036**	3	NW 3	по запросу
500	5	5	0,2	**77517.2041**	3	NW 3	по запросу
500	5	5	0,5	**77517.2042**	3	NW 3	по запросу
500	5	5	0,5s	**77517.2046**	3	NW 3	по запросу
500	5	10	0,5	**77517.2062**	3	NW 3	по запросу
500	5	10	0,5s	**77517.2066**	3	NW 3	по запросу
600	5	2,5	0,2	**77517.2131**	3	NW 3	по запросу
600	5	2,5	0,5	**77517.2132**	3	NW 3	по запросу
600	5	2,5	0,5s	**77517.2136**	3	NW 3	по запросу
600	5	5	0,2	**77517.2141**	3	NW 3	по запросу
600	5	5	0,5	**77517.2142**	3	NW 3	по запросу
600	5	5	0,5s	**77517.2146**	3	NW 3	по запросу
600	5	10	0,5	**77517.2162**	3	NW 3	по запросу
600	5	10	0,5s	**77517.2166**	3	NW 3	по запросу
750	5	2,5	0,5	**77517.2232**	3	NW 3	по запросу
750	5	2,5	0,5s	**77517.2236**	3	NW 3	по запросу
750	5	5	0,2	**77517.2241**	3	NW 3	по запросу
750	5	5	0,5	**77517.2242**	3	NW 3	по запросу
750	5	5	0,5s	**77517.2246**	3	NW 3	по запросу
750	5	100,5		**77517.2262**	3	NW 3	по запросу
750	5	10	0,5s	**77517.2266**	3	NW 3	по запросу
800	5	2,5	0,2	**77517.2331**	3	NW 3	по запросу
800	5	2,5	0,5	**77517.2332**	3	NW 3	по запросу
800	5	2,5	0,5s	**77517.2336**	3	NW 3	по запросу
800	5	5	0,2	**77517.2341**	3	NW 3	по запросу
800	5	5	0,5	**77517.2342**	3	NW 3	по запросу
800	5	5	0,5s	**77517.2346**	3	NW 3	по запросу
800	5	10	0,2	**77517.2361**	3	NW 3	по запросу
800	5	10	0,5	**77517.2362**	3	NW 3	по запросу
800	5	10	0,5s	**77517.2366**	3	NW 3	по запросу
1000	5	2,5	0,2	**77517.2431**	3	NW 3	по запросу
1000	5	2,5	0,5	**77517.2432**	3	NW 3	по запросу
1000	5	2,5	0,5s	**77517.2436**	3	NW 3	по запросу
1000	5	5	0,2	**77517.2441**	3	NW 3	по запросу
1000	5	5	0,5	**77517.2442**	3	NW 3	по запросу
1000	5	5	0,5s	**77517.2446**	3	NW 3	по запросу
1000	5	10	0,2	**77517.2461**	3	NW 3	по запросу
1000	5	10	0,5	**77517.2462**	3	NW 3	по запросу
1000	5	10	0,5s	**77517.2466**	3	NW 3	по запросу

Трансформаторы тока низкого напряжения

Дополнительные данные в техническом приложении, начиная со стр. **266**

EPSA 517.2

Шинные трансформаторы тока, калибрируемый
Первичная шина 50 x 12 мм

Первичный ток в амперах	Вторичный ток в амперах	VA	Класс точности	Код для заказа	Кол-во в упак.	ГРУППА ЦЕН	Цена €/шт.
200	5	2,5	0,2	**77518.1631**	3	NW 3	по запросу
200	5	2,5	0,5	**77518.1632**	3	NW 3	по запросу
200	5	5	0,5	**77518.1642**	3	NW 3	по запросу
200	5	9	0,2	**77518.1691**	3	NW 3	по запросу
250	5	2,5	0,2	**77518.1731**	3	NW 3	по запросу
250	5	9	0,2	**77518.1791**	3	NW 3	по запросу
300	5	2,5	0,2	**77518.1831**	3	NW 3	по запросу
300	5	10	0,5	**77518.1862**	3	NW 3	по запросу
300	5	10	0,5s	**77518.1866**	3	NW 3	по запросу
300	5	9	0,2	**77518.1891**	3	NW 3	по запросу
400	5	2,5	0,2	**77518.1931**	3	NW 3	по запросу
400	5	5	0,2	**77518.1941**	3	NW 3	по запросу
400	5	5	0,5	**77518.1942**	3	NW 3	по запросу
400	5	10	0,5	**77518.1962**	3	NW 3	по запросу
500	5	10	0,2	**77518.2061**	3	NW 3	по запросу
600	5	10	0,2	**77518.2161**	3	NW 3	по запросу
600	5	15	0,5	**77518.2172**	3	NW 3	по запросу
600	5	15	0,5s	**77518.2176**	3	NW 3	по запросу
750	5	10	0,2	**77518.2261**	3	NW 3	по запросу
750	5	15	0,5s	**77518.2276**	3	NW 3	по запросу
800	5	15	0,5	**77518.2372**	3	NW 3	по запросу
800	5	15	0,5s	**77518.2376**	3	NW 3	по запросу
1000	5	15	0,5	**77518.2472**	3	NW 3	по запросу
1000	5	15	0,5s	**77518.2476**	3	NW 3	по запросу

Трансформаторы тока низкого напряжения

Дополнительные данные в техническом приложении, начиная со стр. **266**

77516.1831

EPSA 514

Шинные трансформаторы тока, калибрируемый,
Первичная шина 50 x 12 мм

Первичный ток в амперах	Вторичный ток в амперах	VA	Класс точности	Код для заказа	Кол-во в упак.	ГРУППА ЦЕН	Цена €/шт.
300	5	2,5	0,2	**77516.1831**	3	NW 3	по запросу
300	5	5	0,2	**77516.1841**	3	NW 3	по запросу
300	5	5	0,5	**77516.1842**	3	NW 3	по запросу
300	5	5	0,5s	**77516.1846**	3	NW 3	по запросу
300	5	10	0,2	**77516.1861**	3	NW 3	по запросу
300	5	10	0,5	**77516.1862**	3	NW 3	по запросу
300	5	10	0,5s	**77516.1866**	3	NW 3	по запросу
300	5	15	0,5	**77516.1872**	3	NW 3	по запросу
300	5	15	0,5s	**77516.1876**	3	NW 3	по запросу
400	5	2,5	0,2	**77516.1931**	3	NW 3	по запросу
400	5	5	0,2	**77516.1941**	3	NW 3	по запросу
400	5	5	0,5	**77516.1942**	3	NW 3	по запросу
400	5	5	0,5s	**77516.1946**	3	NW 3	по запросу
400	5	10	0,2	**77516.1961**	3	NW 3	по запросу
400	5	10	0,5	**77516.1962**	3	NW 3	по запросу
400	5	10	0,5s	**77516.1966**	3	NW 3	по запросу
400	5	15	0,5	**77516.1972**	3	NW 3	по запросу
400	5	15	0,5s	**77516.1976**	3	NW 3	по запросу
500	5	5	0,2	**77516.2041**	3	NW 3	по запросу
500	5	5	0,5	**77516.2042**	3	NW 3	по запросу
500	5	5	0,5s	**77516.2046**	3	NW 3	по запросу
500	5	10	0,2	**77516.2061**	3	NW 3	по запросу
500	5	10	0,5	**77516.2062**	3	NW 3	по запросу
500	5	10	0,5s	**77516.2066**	3	NW 3	по запросу
500	5	15	0,5	**77516.2072**	3	NW 3	по запросу
500	5	15	0,5s	**77516.2076**	3	NW 3	по запросу
600	5	5	0,2	**77516.2141**	3	NW 3	по запросу
600	5	5	0,5	**77516.2142**	3	NW 3	по запросу
600	5	5	0,5s	**77516.2146**	3	NW 3	по запросу
600	5	10	0,2	**77516.2161**	3	NW 3	по запросу
600	5	10	0,5	**77516.2162**	3	NW 3	по запросу
600	5	10	0,5s	**77516.2166**	3	NW 3	по запросу
600	5	15	0,5	**77516.2172**	3	NW 3	по запросу
600	5	15	0,5s	**77516.2176**	3	NW 3	по запросу
600	5	30	0,5	**77516.2182**	3	NW 3	по запросу
600	5	30	0,5s	**77516.2186**	3	NW 3	по запросу
750	5	5	0,2	**77516.2241**	3	NW 3	по запросу
750	5	5	0,5	**77516.2242**	3	NW 3	по запросу
750	5	5	0,5s	**77516.2246**	3	NW 3	по запросу
750	5	10	0,2	**77516.2261**	3	NW 3	по запросу
750	5	10	0,5	**77516.2262**	3	NW 3	по запросу
750	5	10	0,5s	**77516.2266**	3	NW 3	по запросу
750	5	15	0,2	**77516.2271**	3	NW 3	по запросу
750	5	15	0,5	**77516.2272**	3	NW 3	по запросу
750	5	15	0,5s	**77516.2276**	3	NW 3	по запросу
750	5	30	0,5	**77516.2282**	3	NW 3	по запросу
750	5	30	0,5s	**77516.2286**	3	NW 3	по запросу
800	5	5	0,2	**77516.2341**	3	NW 3	по запросу
800	5	5	0,5	**77516.2342**	3	NW 3	по запросу
800	5	5	0,5s	**77516.2346**	3	NW 3	по запросу
800	5	10	0,2	**77516.2361**	3	NW 3	по запросу
800	5	10	0,5	**77516.2362**	3	NW 3	по запросу

Трансформаторы тока низкого напряжения

Дополнительные данные в техническом приложении, начиная со стр. **266**

77516.2441

EPSA 514

Шинные трансформаторы тока, калибрируемый,
Первичная шина 50 x 12 мм

Первичный ток в амперах	Вторичный ток в амперах	VA	Класс точности	Код для заказа	Кол-во в упак.	ГРУППА ЦЕН	Цена €/шт.
800	5	10	0,5s	**77516.2366**	3	NW 3	по запросу
800	5	15	0,2	**77516.2371**	3	NW 3	по запросу
800	5	15	0,5	**77516.2372**	3	NW 3	по запросу
800	5	15	0,5s	**77516.2376**	3	NW 3	по запросу
800	5	30	0,2	**77516.2381**	3	NW 3	по запросу
800	5	30	0,5	**77516.2382**	3	NW 3	по запросу
800	5	30	0,5s	**77516.2386**	3	NW 3	по запросу
1000	5	5	0,2	**77516.2441**	3	NW 3	по запросу
1000	5	5	0,5	**77516.2442**	3	NW 3	по запросу
1000	5	5	0,5s	**77516.2446**	3	NW 3	по запросу
1000	5	10	0,2	**77516.2461**	3	NW 3	по запросу
1000	5	10	0,5	**77516.2462**	3	NW 3	по запросу
1000	5	10	0,5s	**77516.2466**	3	NW 3	по запросу
1000	5	15	0,2	**77516.2471**	3	NW 3	по запросу
1000	5	15	0,5	**77516.2472**	3	NW 3	по запросу
1000	5	15	0,5s	**77516.2476**	3	NW 3	по запросу
1000	5	30	0,2	**77516.2481**	3	NW 3	по запросу
1000	5	30	0,5	**77516.2482**	3	NW 3	по запросу
1000	5	30	0,5s	**77516.2486**	3	NW 3	по запросу
1200	5	5	0,2	**77516.2541**	3	NW 3	по запросу
1200	5	5	0,5	**77516.2542**	3	NW 3	по запросу
1200	5	5	0,5s	**77516.2546**	3	NW 3	по запросу
1200	5	10	0,2	**77516.2561**	3	NW 3	по запросу
1200	5	10	0,5	**77516.2562**	3	NW 3	по запросу
1200	5	10	0,5s	**77516.2566**	3	NW 3	по запросу
1200	5	15	0,2	**77516.2571**	3	NW 3	по запросу
1200	5	15	0,5	**77516.2572**	3	NW 3	по запросу
1200	5	15	0,5s	**77516.2576**	3	NW 3	по запросу
1200	5	30	0,2	**77516.2581**	3	NW 3	по запросу
1200	5	30	0,5	**77516.2582**	3	NW 3	по запросу
1200	5	30	0,5s	**77516.2586**	3	NW 3	по запросу
1250	5	5	0,2	**77516.2641**	3	NW 3	по запросу
1250	5	5	0,5	**77516.2642**	3	NW 3	по запросу
1250	5	5	0,5s	**77516.2646**	3	NW 3	по запросу
1250	5	10	0,2	**77516.2661**	3	NW 3	по запросу
1250	5	10	0,5	**77516.2662**	3	NW 3	по запросу
1250	5	10	0,5s	**77516.2666**	3	NW 3	по запросу
1250	5	15	0,2	**77516.2671**	3	NW 3	по запросу
1250	5	15	0,5	**77516.2672**	3	NW 3	по запросу
1250	5	15	0,5s	**77516.2676**	3	NW 3	по запросу
1250	5	30	0,2	**77516.2681**	3	NW 3	по запросу
1250	5	30	0,5	**77516.2682**	3	NW 3	по запросу
1250	5	30	0,5s	**77516.2686**	3	NW 3	по запросу

Технические изменения возможны • Необязывающая рекомендованная цена в евро + НДС • Состояние на 01.02.2009 г.

Трансформаторы тока низкого напряжения

Дополнительные данные в техническом приложении, начиная со стр. **266**

7522.1832

EPSA 614

Шинные трансформаторы тока, калибрируемый,
Первичная шина 60 x 10 мм

Первичный ток в амперах	Вторичный ток в амперах	VA	Класс точности	Код для заказа	Кол-во в упак.	ГРУППА ЦЕН	Цена €/шт.
300	5	2,5	0,5	**77522.1832**	3	NW 3	по запросу
300	5	2,5	0,5s	**77522.1836**	3	NW 3	по запросу
300	5	5	0,5	**77522.1842**	3	NW 3	по запросу
300	5	5	0,5s	**77522.1846**	3	NW 3	по запросу
400	5	2,5	0,2	**77522.1931**	3	NW 3	по запросу
400	5	2,5	0,5	**77522.1932**	3	NW 3	по запросу
400	5	2,5	0,5s	**77522.1936**	3	NW 3	по запросу
400	5	5	0,2	**77522.1941**	3	NW 3	по запросу
400	5	5	0,5	**77522.1942**	3	NW 3	по запросу
400	5	5	0,5s	**77522.1946**	3	NW 3	по запросу
400	5	10	0,5	**77522.1962**	3	NW 3	по запросу
400	5	10	0,5s	**77522.1966**	3	NW 3	по запросу
500	5	2,5	0,2	**77522.2031**	3	NW 3	по запросу
500	5	2,5	0,5	**77522.2032**	3	NW 3	по запросу
500	5	2,5	0,5s	**77522.2036**	3	NW 3	по запросу
500	5	5	0,2	**77522.2041**	3	NW 3	по запросу
500	5	5	0,5	**77522.2042**	3	NW 3	по запросу
500	5	5	0,5s	**77522.2046**	3	NW 3	по запросу
500	5	10	0,5	**77522.2062**	3	NW 3	по запросу
500	5	10	0,5s	**77522.2066**	3	NW 3	по запросу
600	5	5	0,2	**77522.2141**	3	NW 3	по запросу
600	5	5	0,5	**77522.2142**	3	NW 3	по запросу
600	5	5	0,5s	**77522.2146**	3	NW 3	по запросу
600	5	10	0,2	**77522.2161**	3	NW 3	по запросу
600	5	10	0,5	**77522.2162**	3	NW 3	по запросу
600	5	10	0,5s	**77522.2166**	3	NW 3	по запросу
600	5	15	0,5	**77522.2172**	3	NW 3	по запросу
600	5	15	0,5s	**77522.2176**	3	NW 3	по запросу
750	5	5	0,2	**77522.2241**	3	NW 3	по запросу
750	5	5	0,5	**77522.2242**	3	NW 3	по запросу
750	5	5	0,5s	**77522.2246**	3	NW 3	по запросу
750	5	10	0,2	**77522.2261**	3	NW 3	по запросу
750	5	10	0,5	**77522.2262**	3	NW 3	по запросу
750	5	10	0,5s	**77522.2266**	3	NW 3	по запросу
750	5	15	0,5	**77522.2272**	3	NW 3	по запросу
750	5	15	0,5s	**77522.2276**	3	NW 3	по запросу
800	5	5	0,2	**77522.2341**	3	NW 3	по запросу
800	5	5	0,5	**77522.2342**	3	NW 3	по запросу
800	5	5	0,5s	**77522.2346**	3	NW 3	по запросу
800	5	10	0,2	**77522.2361**	3	NW 3	по запросу
800	5	10	0,5	**77522.2362**	3	NW 3	по запросу
800	5	10	0,5s	**77522.2366**	3	NW 3	по запросу
800	5	15	0,5	**77522.2372**	3	NW 3	по запросу
800	5	15	0,5s	**77522.2376**	3	NW 3	по запросу
1000	5	5	0,2	**77522.2441**	3	NW 3	по запросу
1000	5	5	0,5	**77522.2442**	3	NW 3	по запросу
1000	5	5	0,5s	**77522.2446**	3	NW 3	по запросу
1000	5	10	0,2	**77522.2461**	3	NW 3	по запросу
1000	5	10	0,5	**77522.2462**	3	NW 3	по запросу
1000	5	10	0,5s	**77522.2466**	3	NW 3	по запросу
1000	5	15	0,5	**77522.2472**	3	NW 3	по запросу
1000	5	15	0,5s	**77522.2476**	3	NW 3	по запросу

Трансформаторы тока низкого напряжения

Дополнительные данные в техническом приложении, начиная со стр. **266**

7522.2542

EPSA 614

Шинные трансформаторы тока, калибрируемый,
Первичная шина 60 x 10 мм

Первичный ток в амперах	Вторичный ток в амперах	VA	Класс точности	Код для заказа	Кол-во в упак.	ГРУППА ЦЕН	Цена €/шт.
1200	5	5	0,2	**77522.2541**	3	NW 3	по запросу
1200	5	5	0,5	**77522.2542**	3	NW 3	по запросу
1200	5	5	0,5s	**77522.2546**	3	NW 3	по запросу
1200	5	10	0,2	**77522.2561**	3	NW 3	по запросу
1200	5	10	0,5	**77522.2562**	3	NW 3	по запросу
1200	5	10	0,5s	**77522.2566**	3	NW 3	по запросу
1200	5	15	0,2	**77522.2571**	3	NW 3	по запросу
1200	5	15	0,5	**77522.2572**	3	NW 3	по запросу
1200	5	15	0,5s	**77522.2576**	3	NW 3	по запросу
1200	5	30	0,5	**77522.2582**	3	NW 3	по запросу
1200	5	30	0,5s	**77522.2586**	3	NW 3	по запросу
1250	5	5	0,2	**77522.2641**	3	NW 3	по запросу
1250	5	5	0,5	**77522.2642**	3	NW 3	по запросу
1250	5	5	0,5s	**77522.26463**		NW 3	по запросу
1250	5	10	0,2	**77522.2661**	3	NW 3	по запросу
1250	5	10	0,5	**77522.2662**	3	NW 3	по запросу
1250	5	10	0,5s	**77522.2666**	3	NW 3	по запросу
1250	5	15	0,2	**77522.2671**	3	NW 3	по запросу
1250	5	15	0,5	**77522.2672**	3	NW 3	по запросу
1250	5	15	0,5s	**77522.2676**	3	NW 3	по запросу
1250	5	30	0,2	**77522.2681**	3	NW 3	по запросу
1250	5	30	0,5	**77522.2682**	3	NW 3	по запросу
1250	5	30	0,5s	**77522.2686**	3	NW 3	по запросу
1500	5	5	0,2	**77522.2741**	3	NW 3	по запросу
1500	5	5	0,5	**77522.2742**	3	NW 3	по запросу
1500	5	5	0,5s	**77522.2746**	3	NW 3	по запросу
1500	5	10	0,2	**77522.2761**	3	NW 3	по запросу
1500	5	10	0,5	**77522.2762**	3	NW 3	по запросу
1500	5	10	0,5s	**77522.2766**	3	NW 3	по запросу
1500	5	15	0,2	**77522.2771**	3	NW 3	по запросу
1500	5	15	0,5	**77522.2772**	3	NW 3	по запросу
1500	5	15	0,5s	**77522.2776**	3	NW 3	по запросу
1500	5	30	0,2	**77522.2781**	3	NW 3	по запросу
1500	5	30	0,5	**77522.2782**	3	NW 3	по запросу
1500	5	30	0,5s	**77522.2786**	3	NW 3	по запросу

Технические изменения возможны • Необязывающая рекомендованная цена в евро + НДС • Состояние на 01.02.2009 г.

Трансформаторы тока низкого напряжения

Дополнительные данные в техническом приложении, начиная со стр. **266**

77523.2032

EPSA 634

Шинные трансформаторы тока, калибрируемый,
Первичная шина 60 x 30 мм

Первичный ток в амперах	Вторичный ток в амперах	VA	Класс точности	Код для заказа	Кол-во в упак.	ГРУППА ЦЕН	Цена €/шт.
400	5	2,5	0,2	**77523.1931**	3	NW 3	по запросу
400	5	2,5	0,5	**77523.1932**	3	NW 3	по запросу
400	5	2,5	0,5s	**77523.1936**	3	NW 3	по запросу
400	5	5	0,5	**77523.1942**	3	NW 3	по запросу
400	5	5	0,5s	**77523.1946**	3	NW 3	по запросу
500	5	2,5	0,2	**77523.2031**	3	NW 3	по запросу
500	5	2,5	0,5	**77523.2032**	3	NW 3	по запросу
500	5	2,5	0,5s	**77523.2036**	3	NW 3	по запросу
500	5	5	0,2	**77523.2041**	3	NW 3	по запросу
500	5	5	0,5	**77523.2042**	3	NW 3	по запросу
500	5	5	0,5s	**77523.2046**	3	NW 3	по запросу
500	5	10	0,5	**77523.2062**	3	NW 3	по запросу
500	5	10	0,5s	**77523.2066**	3	NW 3	по запросу
600	5	2,5	0,2	**77523.2131**	3	NW 3	по запросу
600	5	5	0,2	**77523.2141**	3	NW 3	по запросу
750	5	2,5	0,2	**77523.2231**	3	NW 3	по запросу
750	5	5	0,2	**77523.2241**	3	NW 3	по запросу
750	5	10	0,2	**77523.2261**	3	NW 3	по запросу
800	5	2,5	0,2	**77523.2331**	3	NW 3	по запросу
800	5	5	0,2	**77523.2341**	3	NW 3	по запросу
800	5	5	0,5	**77523.2342**	3	NW 3	по запросу
800	5	5	0,5s	**77523.2346**	3	NW 3	по запросу
800	5	10	0,2	**77523.2361**	3	NW 3	по запросу
800	5	10	0,5	**77523.2362**	3	NW 3	по запросу
800	5	10	0,5s	**77523.2366**	3	NW 3	по запросу
800	5	15	0,5	**77523.2372**	3	NW 3	по запросу
800	5	15	0,5s	**77523.2376**	3	NW 3	по запросу
1000	5	5	0,2	**77523.2441**	3	NW 3	по запросу
1000	5	5	0,5	**77523.2442**	3	NW 3	по запросу
1000	5	5	0,5s	**77523.2446**	3	NW 3	по запросу
1000	5	10	0,2	**77523.2461**	3	NW 3	по запросу
1000	5	10	0,5	**77523.2462**	3	NW 3	по запросу
1000	5	10	0,5s	**77523.2466**	3	NW 3	по запросу
1000	5	15	0,5	**77523.2472**	3	NW 3	по запросу
1000	5	15	0,5s	**77523.2476**	3	NW 3	по запросу
1000	5	30	0,5	**77523.2482**	3	NW 3	по запросу
1000	5	30	0,5s	**77523.2486**	3	NW 3	по запросу
1200	5	5	0,2	**77523.2541**	3	NW 3	по запросу
1200	5	5	0,5	**77523.2542**	3	NW 3	по запросу
1200	5	5	0,5s	**77523.2546**	3	NW 3	по запросу

Трансформаторы тока низкого напряжения

Дополнительные данные в техническом приложении, начиная со стр. **266**

EPSA 634

Шинные трансформаторы тока, калибрируемый,
Первичная шина 60 x 30 мм

Первичный ток в амперах	Вторичный ток в амперах	VA	Класс точности	Код для заказа	Кол-во в упак.	ГРУППА ЦЕН	Цена €/шт.
1200	5	10	0,2	**77523.2561**	3	NW 3	по запросу
1200	5	10	0,5	**77523.2562**	3	NW 3	по запросу
1200	5	10	0,5s	**77523.2566**	3	NW 3	по запросу
1200	5	15	0,5	**77523.2572**	3	NW 3	по запросу
1200	5	15	0,5s	**77523.2576**	3	NW 3	по запросу
1200	5	30	0,5	**77523.2582**	3	NW 3	по запросу
1200	5	30	0,5s	**77523.2586**	3	NW 3	по запросу
1250	5	5	0,2	**77523.2641**	3	NW 3	по запросу
1250	5	5	0,5	**77523.2642**	3	NW 3	по запросу
1250	5	5	0,5s	**77523.2646**	3	NW 3	по запросу
1250	5	10	0,2	**77523.2661**	3	NW 3	по запросу
1250	5	10	0,5	**77523.2662**	3	NW 3	по запросу
1250	5	10	0,5s	**77523.2666**	3	NW 3	по запросу
1250	5	15	0,2	**77523.2671**	3	NW 3	по запросу
1250	5	15	0,5	**77523.2672**	3	NW 3	по запросу
1250	5	15	0,5s	**77523.2676**	3	NW 3	по запросу
1250	5	30	0,5	**77523.2682**	3	NW 3	по запросу
1250	5	30	0,5s	**77523.2686**	3	NW 3	по запросу
1500	5	5	0,2	**77523.2741**	3	NW 3	по запросу
1500	5	5	0,5	**77523.2742**	3	NW 3	по запросу
1500	5	5	0,5s	**77523.2746**	3	NW 3	по запросу
1500	5	10	0,2	**77523.2761**	3	NW 3	по запросу
1500	5	10	0,5	**77523.2762**	3	NW 3	по запросу
1500	5	10	0,5s	**77523.2766**	3	NW 3	по запросу
1500	5	15	0,2	**77523.2771**	3	NW 3	по запросу
1500	5	15	0,5	**77523.2772**	3	NW 3	по запросу
1500	5	15	0,5s	**77523.2776**	3	NW 3	по запросу
1500	5	30	0,5	**77523.2782**	3	NW 3	по запросу
1500	5	30	0,5s	**77523.2786**	3	NW 3	по запросу
1600	5	5	0,2	**77523.2841**	3	NW 3	по запросу
1600	5	5	0,5	**77523.2842**	3	NW 3	по запросу
1600	5	5	0,5s	**77523.2846**	3	NW 3	по запросу
1600	5	10	0,2	**77523.2861**	3	NW 3	по запросу
1600	5	10	0,5	**77523.2862**	3	NW 3	по запросу
1600	5	10	0,5s	**77523.2866**	3	NW 3	по запросу
1600	5	15	0,2	**77523.2871**	3	NW 3	по запросу
1600	5	15	0,5	**77523.2872**	3	NW 3	по запросу
1600	5	15	0,5s	**77523.2876**	3	NW 3	по запросу
1600	5	30	0,5	**77523.2882**	3	NW 3	по запросу
1600	5	30	0,5s	**77523.2886**	3	NW 3	по запросу
2000	5	5	0,2	**77523.2941**	3	NW 3	по запросу
2000	5	5	0,5	**77523.2942**	3	NW 3	по запросу
2000	5	5	0,5s	**77523.2946**	3	NW 3	по запросу
2000	5	10	0,2	**77523.2961**	3	NW 3	по запросу
2000	5	10	0,5	**77523.2962**	3	NW 3	по запросу
2000	5	10	0,5s	**77523.2966**	3	NW 3	по запросу
2000	5	15	0,2	**77523.2971**	3	NW 3	по запросу
2000	5	15	0,5	**77523.2972**	3	NW 3	по запросу
2000	5	15	0,5s	**77523.2976**	3	NW 3	по запросу
2000	5	30	0,5	**77523.2982**	3	NW 3	по запросу
2000	5	30	0,5s	**77523.2986**	3	NW 3	по запросу

Трансформаторы тока низкого напряжения

Дополнительные данные в техническом приложении, начиная со стр. **266**

77524.1932

EPSA 814

Шинные трансформаторы тока, калибрируемый,
Первичная шина 80 x 10 мм

Первичный ток в амперах	Вторичный ток в амперах	VA	Класс точности	Код для заказа	Кол-во в упак.	ГРУППА ЦЕН	Цена €/шт.
400	5	2,5	0,5	**77524.1932**	3	NW 3	по запросу
400	5	2,5	0,5s	**77524.1936**	3	NW 3	по запросу
400	5	5	0,5	**77524.1942**	3	NW 3	по запросу
400	5	5	0,5s	**77524.1946**	3	NW 3	по запросу
500	5	2,5	0,2	**77524.2031**	3	NW 3	по запросу
500	5	2,5	0,5	**77524.2032**	3	NW 3	по запросу
500	5	2,5	0,5s	**77524.2036**	3	NW 3	по запросу
500	5	5	0,5	**77524.2042**	3	NW 3	по запросу
500	5	5	0,5s	**77524.2046**	3	NW 3	по запросу
600	5	2,5	0,2	**77524.2131**	3	NW 3	по запросу
600	5	2,5	0,5	**77524.2132**	3	NW 3	по запросу
600	5	2,5	0,5s	**77524.2136**	3	NW 3	по запросу
600	5	5	0,5	**77524.2142**	3	NW 3	по запросу
600	5	5	0,5s	**77524.2146**	3	NW 3	по запросу
600	5	10	0,5	**77524.2162**	3	NW 3	по запросу
750	5	2,5	0,2	**77524.2231**	3	NW 3	по запросу
750	5	2,5	0,5	**77524.2232**	3	NW 3	по запросу
750	5	2,5	0,5s	**77524.2236**	3	NW 3	по запросу
750	5	5	0,2	**77524.2241**	3	NW 3	по запросу
750	5	5	0,5	**77524.2242**	3	NW 3	по запросу
750	5	5	0,5s	**77524.2246**	3	NW 3	по запросу
750	5	10	0,5	**77524.2262**	3	NW 3	по запросу
750	5	10	0,5s	**77524.2266**	3	NW 3	по запросу
800	5	2,5	0,2	**77524.2331**	3	NW 3	по запросу
800	5	5	0,2	**77524.2341**	3	NW 3	по запросу
800	5	5	0,5	**77524.2342**	3	NW 3	по запросу
800	5	5	0,5s	**77524.2346**	3	NW 3	по запросу
800	5	10	0,5	**77524.2362**	3	NW 3	по запросу
800	5	10	0,5s	**77524.2366**	3	NW 3	по запросу
1000	5	2,5	0,2	**77524.2431**	3	NW 3	по запросу
1000	5	5	0,2	**77524.2441**	3	NW 3	по запросу
1000	5	5	0,5	**77524.2442**	3	NW 3	по запросу
1000	5	5	0,5s	**77524.2446**	3	NW 3	по запросу
1000	5	10	0,5	**77524.2462**	3	NW 3	по запросу
1000	5	10	0,5s	**77524.2466**	3	NW 3	по запросу
1000	5	15	0,5	**77524.2472**	3	NW 3	по запросу
1000	5	15	0,5s	**77524.2476**	3	NW 3	по запросу
1200	5	2,5	0,2	**77524.2531**	3	NW 3	по запросу
1200	5	5	0,2	**77524.2541**	3	NW 3	по запросу
1200	5	5	0,5	**77524.2542**	3	NW 3	по запросу
1200	5	5	0,5s	**77524.2546**	3	NW 3	по запросу
1200	5	10	0,5	**77524.2562**	3	NW 3	по запросу
1200	5	10	0,5s	**77524.2566**	3	NW 3	по запросу
1200	5	15	0,5	**77524.2572**	3	NW 3	по запросу
1200	5	15	0,5s	**77524.2576**	3	NW 3	по запросу
1250	5	2,5	0,2	**77524.2631**	3	NW 3	по запросу
1250	5	5	0,2	**77524.2641**	3	NW 3	по запросу
1250	5	5	0,5	**77524.2642**	3	NW 3	по запросу
1250	5	5	0,5s	**77524.2646**	3	NW 3	по запросу
1250	5	10	0,5	**77524.2662**	3	NW 3	по запросу
1250	5	10	0,5s	**77524.2666**	3	NW 3	по запросу
1250	5	15	0,5	**77524.2672**	3	NW 3	по запросу

Трансформаторы тока низкого напряжения

Дополнительные данные в техническом приложении, начиная со стр. **266**

77524.1932

EPSA 814

Шинные трансформаторы тока, калибрируемый,
Первичная шина 80 x 10 мм

Первичный ток в амперах	Вторичный ток в амперах	VA	Класс точности	Код для заказа	Кол-во в упак.	ГРУППА ЦЕН	Цена €/шт.
1250	5	15	0,5s	**77524.2676**	3	NW 3	по запросу
1500	5	2,5	0,2	**77524.2731**	3	NW 3	по запросу
1500	5	5	0,2	**77524.2741**	3	NW 3	по запросу
1500	5	5	0,5	**77524.2742**	3	NW 3	по запросу
1500	5	5	0,5s	**77524.2746**	3	NW 3	по запросу
1500	5	10	0,5	**77524.2762**	3	NW 3	по запросу
1500	5	10	0,5s	**77524.2766**	3	NW 3	по запросу
1500	5	15	0,5	**77524.2772**	3	NW 3	по запросу
1500	5	15	0,5s	**77524.2776**	3	NW 3	по запросу
1600	5	2,5	0,2	**77524.2831**	3	NW 3	по запросу
1600	5	5	0,2	**77524.2841**	3	NW 3	по запросу
1600	5	5	0,5	**77524.2842**	3	NW 3	по запросу
1600	5	5	0,5s	**77524.2846**	3	NW 3	по запросу
1600	5	10	0,5	**77524.2862**	3	NW 3	по запросу
1600	5	10	0,5s	**77524.2866**	3	NW 3	по запросу
1600	5	15	0,5	**77524.2872**	3	NW 3	по запросу
1600	5	15	0,5s	**77524.2876**	3	NW 3	по запросу

Трансформаторы тока низкого напряжения

Дополнительные данные в техническом приложении, начиная со стр. **266**

77525.3072

EPSA 1034

Шинные трансформаторы тока, калибрируемый,
Первичная шина 2 x 100 x 10 (80 x 50) мм

Первичный ток в амперах	Вторичный ток в амперах	VA	Класс точности	Код для заказа	Кол-во в упак.	ГРУППА ЦЕН	Цена €/шт.
600	5	2,5	0,5	**77525.2132**	1	NW 3	по запросу
600	5	5	0,5	**77525.2142**	1	NW 3	по запросу
600	5	5	0,5s	**77525.2146**	1	NW 3	по запросу
600	5	10	0,5	**77525.2162**	1	NW 3	по запросу
600	5	10	0,5s	**77525.2166**	1	NW 3	по запросу
750	5	2,5	0,2	**77525.2231**	1	NW 3	по запросу
750	5	2,5	0,5	**77525.2232**	1	NW 3	по запросу
750	5	2,5	0,5s	**77525.2236**	1	NW 3	по запросу
750	5	5	0,5	**77525.2242**	1	NW 3	по запросу
750	5	5	0,5s	**77525.2246**	1	NW 3	по запросу
750	5	10	0,5	**77525.2262**	1	NW 3	по запросу
750	5	10	0,5s	**77525.2266**	1	NW 3	по запросу
800	5	2,5	0,2	**77525.2331**	1	NW 3	по запросу
800	5	2,5	0,5	**77525.2332**	1	NW 3	по запросу
800	5	2,5	0,5s	**77525.2336**	1	NW 3	по запросу
800	5	5	0,5	**77525.2342**	1	NW 3	по запросу
800	5	5	0,5s	**77525.2346**	1	NW 3	по запросу
800	5	10	0,5	**77525.2362**	1	NW 3	по запросу
800	5	10	0,5s	**77525.2366**	1	NW 3	по запросу
800	5	15	0,5	**77525.2372**	1	NW 3	по запросу
800	5	15	0,5s	**77525.2376**	1	NW 3	по запросу
1000	5	2,5	0,2	**77525.2431**	1	NW 3	по запросу
1000	5	2,5	0,5	**77525.2432**	1	NW 3	по запросу
1000	5	2,5	0,5s	**77525.2436**	1	NW 3	по запросу
1000	5	5	0,2	**77525.2441**	1	NW 3	по запросу
1000	5	5	0,5	**77525.2442**	1	NW 3	по запросу
1000	5	5	0,5s	**77525.2446**	1	NW 3	по запросу
1000	5	10	0,5	**77525.2462**	1	NW 3	по запросу
1000	5	10	0,5s	**77525.2466**	1	NW 3	по запросу
1000	5	15	0,5	**77525.2472**	1	NW 3	по запросу
1000	5	15	0,5s	**77525.2476**	1	NW 3	по запросу
1200	5	2,5	0,2	**77525.2531**	1	NW 3	по запросу
1200	5	5	0,2	**77525.2541**	1	NW 3	по запросу
1200	5	5	0,5	**77525.2542**	1	NW 3	по запросу
1200	5	5	0,5s	**77525.2546**	1	NW 3	по запросу
1200	5	10	0,2	**77525.2561**	1	NW 3	по запросу
1200	5	10	0,5	**77525.2562**	1	NW 3	по запросу
1200	5	10	0,5s	**77525.2566**	1	NW 3	по запросу
1200	5	15	0,5	**77525.2572**	1	NW 3	по запросу
1200	5	15	0,5s	**77525.2576**	1	NW 3	по запросу
1250	5	2,5	0,2	**77525.2631**	1	NW 3	по запросу
1250	5	2,5	0,5s	**77525.2636**	1	NW 3	по запросу
1250	5	5	0,2	**77525.2641**	1	NW 3	по запросу
1250	5	5	0,5	**77525.2642**	1	NW 3	по запросу
1250	5	5	0,5s	**77525.2646**	1	NW 3	по запросу
1250	5	10	0,2	**77525.2661**	1	NW 3	по запросу
1250	5	10	0,5	**77525.2662**	1	NW 3	по запросу
1250	5	10	0,5s	**77525.2666**	1	NW 3	по запросу
1250	5	15	0,5	**77525.2672**	1	NW 3	по запросу
1250	5	15	0,5s	**77525.2676**	1	NW 3	по запросу
1500	5	5	0,2	**77525.2741**	1	NW 3	по запросу
1500	5	5	0,5	**77525.2742**	1	NW 3	по запросу

Трансформаторы тока низкого напряжения

Дополнительные данные в техническом приложении, начиная со стр. **266**

77525.3072

EPSA 1034

Шинные трансформаторы тока, калибрируемый,
Первичная шина 2 x 100 x 10 (80 x 50) мм

Первичный ток в амперах	Вторичный ток в амперах	VA	Класс точности	Код для заказа	Кол-во в упак.	ГРУППА ЦЕН	Цена €/шт.
1500	5	5	0,5s	**77525.2746**	1	NW 3	по запросу
1500	5	10	0,2	**77525.2761**	1	NW 3	по запросу
1500	5	10	0,5	**77525.2762**	1	NW 3	по запросу
1500	5	10	0,5s	**77525.2766**	1	NW 3	по запросу
1500	5	15	0,5	**77525.2772**	1	NW 3	по запросу
1500	5	15	0,5s	**77525.2776**	1	NW 3	по запросу
1500	5	30	0,5	**77525.2782**	1	NW 3	по запросу
1500	5	30	0,5s	**77525.2786**	1	NW 3	по запросу
1600	5	5	0,2	**77525.2841**	1	NW 3	по запросу
1600	5	5	0,5	**77525.2842**	1	NW 3	по запросу
1600	5	5	0,5s	**77525.2846**	1	NW 3	по запросу
1600	5	10	0,2	**77525.2861**	1	NW 3	по запросу
1600	5	10	0,5	**77525.2862**	1	NW 3	по запросу
1600	5	10	0,5s	**77525.2866**	1	NW 3	по запросу
1600	5	15	0,5	**77525.2872**	1	NW 3	по запросу
1600	5	15	0,5s	**77525.2876**	1	NW 3	по запросу
1600	5	30	0,5	**77525.2882**	1	NW 3	по запросу
1600	5	30	0,5s	**77525.2886**	1	NW 3	по запросу
2000	5	5	0,2	**77525.2941**	1	NW 3	по запросу
2000	5	5	0,5	**77525.2942**	1	NW 3	по запросу
2000	5	5	0,5s	**77525.2946**	1	NW 3	по запросу
2000	5	10	0,2	**77525.2961**	1	NW 3	по запросу
2000	5	10	0,5	**77525.2962**	1	NW 3	по запросу
2000	5	10	0,5s	**77525.2966**	1	NW 3	по запросу
2000	5	15	0,2	**77525.2971**	1	NW 3	по запросу
2000	5	15	0,5	**77525.2972**	1	NW 3	по запросу
2000	5	15	0,5s	**77525.2976**	1	NW 3	по запросу
2000	5	30	0,5	**77525.2982**	1	NW 3	по запросу
2000	5	30	0,5s	**77525.2986**	1	NW 3	по запросу
2400	5	5	0,2	**77525.3041**	1	NW 3	по запросу
2400	5	5	0,5	**77525.3042**	1	NW 3	по запросу
2400	5	5	0,5s	**77525.3046**	1	NW 3	по запросу
2400	5	10	0,2	**77525.3061**	1	NW 3	по запросу
2400	5	10	0,5	**77525.3062**	1	NW 3	по запросу
2400	5	10	0,5s	**77525.3066**	1	NW 3	по запросу
2400	5	15	0,2	**77525.3071**	1	NW 3	по запросу
2400	5	15	0,5	**77525.3072**	1	NW 3	по запросу
2400	5	15	0,5s	**77525.3076**	1	NW 3	по запросу
2400	5	30	0,5	**77525.3082**	1	NW 3	по запросу
2400	5	30	0,5s	**77525.3086**	1	NW 3	по запросу
2500	5	5	0,2	**77525.3141**	1	NW 3	по запросу
2500	5	5	0,5	**77525.3142**	1	NW 3	по запросу
2500	5	5	0,5s	**77525.3146**	1	NW 3	по запросу
2500	5	10	0,2	**77525.3161**	1	NW 3	по запросу
2500	5	10	0,5	**77525.3162**	1	NW 3	по запросу
2500	5	10	0,5s	**77525.3166**	1	NW 3	по запросу
2500	5	15	0,2	**77525.3171**	1	NW 3	по запросу
2500	5	15	0,5	**77525.3172**	1	NW 3	по запросу
2500	5	15	0,5s	**77525.3176**	1	NW 3	по запросу
2500	5	30	0,5	**77525.3182**	1	NW 3	по запросу
2500	5	30	0,5s	**77525.3186**	1	NW 3	по запросу
3000	5	30	0,5s	**77525.3286**	1	NW 3	по запросу

Технические изменения возможны • Необязывающая рекомендованная цена в евро + НДС • Состояние на 01.02.2009 г.

Трансформаторы тока низкого напряжения

Дополнительные данные в техническом приложении, начиная со стр. **266**

36282.0010

Набор шинных трансформаторов тока для применения с предохранительными рейками NH / предохранительными рейками переключения нагрузки NH типоразмеров 1-3

Качества:
- набор для 1-фазного измерения

Наименование	VA	Класс точности	Номинальная трансформация	Код для заказа	Кол-во в упак.	ГРУППА ЦЕН	нетто-TZ Ag	нетто-TZ Cu	Цена €/шт.
1 измерит. трансформатор + 2 пуст. корпуса + 3 провода первич. обмотки.	2,5	1	150/5	**36282.0010**	1	NZ 4			34,00
1 измерит. трансформатор + 2 пуст. корпуса + 3 провода первич. обмотки.	5	1	200/5	**36282.0020**	1	NZ 4			34,00
1 измерит. трансформатор + 2 пуст. корпуса + 3 провода первич. обмотки.	5	1	250/5	**36282.0030**	1	NZ 4			34,00
1 измерит. трансформатор + 2 пуст. корпуса + 3 провода первич. обмотки.	5	1	300/5	**36282.0040**	1	NZ 4			34,00
1 измерит. трансформатор + 2 пуст. корпуса + 3 провода первич. обмотки.	5	1	400/5	**36282.0050**	1	NZ 4			37,00
1 измерит. трансформатор + 2 пуст. корпуса + 3 провода первич. обмотки.	10	1	500/5	**36282.0060**	1	NZ 4			37,00
1 измерит. трансформатор + 2 пуст. корпуса + 3 провода первич. обмотки.	10	1	600/5	**36282.0070**	1	NZ 4			37,00

36283.0030

Набор шинных трансформаторов тока для применения с предохранительными рейками NH / предохранительными рейками переключения нагрузки NH типоразмеров 1-3

Качества:
- набор для 3-фазного измерения

Наименование	VA	Класс точности	Номинальная трансформация	Код для заказа	Кол-во в упак.	ГРУППА ЦЕН	нетто-TZ Ag	нетто-TZ Cu	Цена €/шт.
3 измерит. трансформатора + 3 провода первич. обмотки	2,5	1	150/5	**36283.0010**	1	NZ 4			67,00
3 измерит. трансформатора + 3 провода первич. обмотки	5	1	200/5	**36283.0020**	1	NZ 4			67,00
3 измерит. трансформатора + 3 провода первич. обмотки	5	1	250/5	**36283.0030**	1	NZ 4			67,00
3 измерит. трансформатора + 3 провода первич. обмотки	5	1	300/5	**36283.0040**	1	NZ 4			67,00
3 измерит. трансформатора + 3 провода первич. обмотки	5	1	400/5	**36283.0050**	1	NZ 4			75,00
3 измерит. трансформатора + 3 провода первич. обмотки	10	1	500/5	**36283.0060**	1	NZ 4			75,00
3 измерит. трансформатора + 3 провода первич. обмотки	10	1	600/5	**36283.0070**	1	NZ 4			75,00
3 пуст. корпуса + провод пер- вич. обмотки для применения до 400 A (эквивалент)				**36319.0010**	1	NZ 4			19,00
3 пуст. корпуса + провод пер- вич. обмотки для применения до 630 A (эквивалент)				**36320.0010**	1	NZ 4			26,00

Трансформаторы тока низкого напряжения

Дополнительные данные в техническом приложении, начиная со стр. **266**

77281.1023

Блок трансформаторов тока низкого напряжения для применения с предохранительными рейками переключения нагрузки NH размера 00

Качества:
- 1-фазное измерение

Наименование	VA	Класс точности	Номинальная трансформация	Код для заказа	Кол-во в упак.	ГРУППА ЦЕН	нетто-TZ Ag	нетто-TZ Cu	Цена €/шт.
Блок трансформаторов	1,5	1	60/5	**77281.1023**	1	NSL 00IN			44,00
Блок трансформаторов	2,5	1	100/5	**77281.1333**	1	NSL 00IN			44,00
Блок трансформаторов	2,5	1	125/5	**77281.1433**	1	NSL 00IN			44,00
Блок трансформаторов	2,5	1	150/5	**77281.1533**	1	NSL 00IN			44,00
Блок трансформаторов	2,5	1	160/5	**77281.4433**	1	NSL 00IN			44,00
Блок трансформаторов	5	1	160/5	**77281.4443**	1	NSL 00IN			44,00

77280.1023

Блок трансформаторов тока низкого напряжения для применения с предохранительными рейками переключения нагрузки NH типоразмера 00

Качества:
- 3-фазное измерение

Наименование	VA	Класс точности	Номинальная трансформация	Код для заказа	Кол-во в упак.	ГРУППА ЦЕН	нетто-TZ Ag	нетто-TZ Cu	Цена €/шт.
Блок трансформаторов	1,5	1	60/5	**77280.1023**	1	NSL 00IN			70,00
Блок трансформаторов	2,5	1	100/5	**77280.1333**	1	NSL 00IN			70,00
Блок трансформаторов	2,5	1	125/5	**77280.1433**	1	NSL 00IN			70,00
Блок трансформаторов	2,5	1	150/5	**77280.1533**	1	NSL 00IN			70,00
Блок трансформаторов	2,5	1	160/5	**77280.4433**	1	NSL 00IN			70,00
Блок трансформаторов	5	1	160/5	**77280.4443**	1	NSL 00IN			70,00

36892.0010

Аксессуары

Наименование	Исполнение	Код для заказа	Кол-во в упак.	ГРУППА ЦЕН	нетто-TZ Ag	нетто-TZ Cu	Цена €/шт.
Провод первич. обмотки 21 X 12,5 Длина 32	Цилиндр.медн. провод первичной обмотки Диаметр 21 мм, отверстие 12,5 мм, длина 32 мм для трансформаторов PSA 514, PSA 614, PSA 814, PSA 1034, PSA 1254, PSA 1274	**36551.0010**	1				по запросу
Провод первич. обмотки 30 x 12,5 Длина 32	Цилиндр.медный провод первичной обмотки Диаметр 21 мм, отверстие 12,5 мм, длина 52 мм для трансформаторов PSR 253/30	**36561.0010**	1	NW 5			9,30
Провод первич. обмотки 21 x 8,5 Длина 32	Цилиндр.медный провод первичной обмотки Диаметр 21 мм, отверстие 8,5 мм, длина 32 мм для трансформаторов PSR 200.1, PSR 203	**36563.0010**	1	NW 5			8,30
Провод первич. обмотки 22,5 x 12,5 Длина 32	Цилиндр.медный провод первичной обмотки Диаметр 22,5 мм, отверстие 12,5 мм, длина 32 мм для трансформаторов PSR 253	**36565.0010**	1	NW 5			6,20
Провод первич. обмотки 21 x 12,5 Длина 52	Цилиндр.медный провод первичной обмотки Диаметр 21 мм, отверстие 12,5 мм, длина 52 мм для трансформаторов PSR 205	**36584.0010**	1	NW 5			5,20
Провод первич. обмотки 21 x 8,5 Длина 52 непокрытый	Цилиндр.медный провод первичной обмотки Диаметр 21 мм, отверстие 8,5 мм, длина 52 мм для трансформаторов PSR 205	**36628.0010**	1	нетто			по запросу
Вторичные изолирующие крышки выводов SKLAD 213-413	Для трансфор-маторов PSA 213, PSA 313 PSA 413, PSR 253 PSR 253/30	**36552.0010**	1				по запросу
Вторичные изолирующие крышки выводов SKLAD 215-415/ 317.1-517.1	Для трансфор-маторов PSA 215, PSA 315 PSA 417.1, PSA 517.1 PSW 55	**36553.0010**	1				по запросу
Вторичные изолирующие крышки выводов SKLAD 513/613/623/624	Для трансфор-маторов PSA 513, PSA 613 PSA 623, PSA 625 PSA 633	**36554.0010**	1				по запросу
Вторичные изолирующие крышки выводов SKLAD 113	Для трансфор-маторов PSA 113, PSA 203	**36562.0010**	1				по запросу
Вторичные изолирующие крышки выводов SKLAD PSA 514, 614, 634,814,1034,1254,1274	Для трансфор-маторов PSA 514, PSA 614 PSA 814, PSA 1034 PSA 1254, PSA 1274	**36614.0010**	1	NW 5			2,10
Крепление несущей-/ монтажной шины SBF 5-6/3	Для трансфор-маторов PSA 213, PSA 113 PSA 313, PSA 413 PSR 200, PSR 200.1 PSR 203, PSR 253 PSR 253/30	**36555.0010**	1				3,00
Контактный нож разъединителя разм. 2 для трансформаторов	Контактный нож разъед. NH для применения с трансформатором тока низкого напряжения PSA 113	**36717.0010**	1		0,006	0,020	по запросу
Крышка выводов для блока трансформаторов тока низкого напряжения		**36892.0010**	1	NW 5			3,10
Пуст. корпус блока трансформаторов + провод первич. обмотки		**77282.0000**	1	NSL 00IN			20,00

NW

Обзор программы продукции

	Провод первичной обмотки	Первичные токи	Классы
Шинный трансформатор тока	20 мм x 10 мм – 4x 120 мм x 10 мм	30 A – 6000 A	1/0.5 *
Шинный трансформатор тока, калибрируемый	20 мм x 10 мм – 4x 120 мм x 10 мм	50 A – 5000 A	0.5 / 0.2 / 0.5S / 0.2S
Трансформатор тока для монтажа на трубке	Ø 21 мм – Ø 30 мм	50 A – 1000 A	1 / 0.5 / 0.5S
Трансформатор тока для монтажа на трубке, калибрируемый	Ø 21 мм – Ø 30 мм	75 A – 600 A	0.5 / 0.5S
Трансформатор тока с многовитковой первичной обмоткой	–	1 A – 200 A	0.5 / 0.2 / 0.5S / 0.2S
Трансформатор суммарного тока	2 – 10 контуров	1 A & 5 A	1 / 0.5 *
Трансформатор суммарного тока, калибрируемый	2 – 10 контуров	1 A & 5 A	0.2

* По запросу возможна поставка более высоких классов, также и не калибрируемых

Обзор шинных трансформаторов тока

Тип трансформатора	PSA 213	PSA 215	PSA 113	PSA 115	PSA 313	PSA 315	PSA 413	PSA 415
Размеры трансформатора Высота x Ширина x Глубина	78 x 60 x 30	85 x 60 x 55	70 x 50 x 30	70 x 50 x 50	78 x 60 x 30	85 x 60 x 55	78 x 60 x 30	85 x 60 x 55
Первичная сборная шина	20 x 10	20 x 10	30 x 10	30 x 10	30 x 10	30 x 10	40 x 10(12)	40 x 10(12)
Макс. размеры первич. цилиндрического провода	20	20	–	–	28	28	28	32

Вторичный номинальный ток 5 A или 1 A:

Классы точности	0,5	1	0,5	1	0,5	1	0,5	1	0,5	1	0,5	1	0,5	1	0,5	1
Мин. первичный ток	75	50	100	50	150	60	100	50	100	100	75	75	200	150	–	150
Макс. первичный ток	300	300	300	300	600	600	600	600	600	600	600	600	800	800	–	800

Тип трансформатора	PSA 513	PSA 613	PSA 633	PSA 814	PSA 1034	PSA 1254	PSA 1274
Размеры трансформатора Высота x Ширина x Глубина	108 x 85 x 30	108 x 85 x 30	108 x 85 x 30	122 x 100 x 40	160 x 135 x 40	200 x 160 x 40	200 x 160 x 40
Первичная сборная шина	50 x 10(12)	60 x 10	60 x 30	80 x 10	3 x 100 x 10*	3 x 120 x 10*	4 x 120 x 10*
Макс. размеры первич. цилиндрического провода	45	45	–	60	85	98	–

Вторичный номинальный ток 5 A или 1 A:

Классы точности	0,5	1	0,5	1	0,5	1	0,5	1	0,5	1	0,5	1	0,5	1
Мин. первичный ток	250	200	400	300	400	300	400	400	400	400	800	800	800	800
Макс. первичный ток	1250	1250	1600	1600	1600	1600	2000	2000	4000	4000	5000	5000	5000	5000

* Шины можно установить с зазором в 10 мм

Обзор трансформаторов тока для монтажа на трубке

Тип трансформатора	PSA 200	PSA 200.1	PSA 203	PSA 205	PSA 253	PSA 253/30
Размеры трансформатора Высота x Ширина x Глубина	65 x 44 x 30	65 x 44 x 30	70 x 50 x 30	70 x 50 x 50	78 x 60 x 30	122 x 100 x 40
Макс. размеры первич. цилиндрического провода						

Вторичный номинальный ток 5 A или 1 A:

Классы точности	0,5	1	0,5	1	0,5	1	0,5	1	0,5	1	0,5	1
Мин. первичный ток	100	50	100	50	80	75	50	50	75	50	125	100
Макс. первичный ток	300	300	300	300	300	300	300	300	600	600	1000	1000

Технические данные по VDE 0414 T 44-1 / IEC/EN 60044-1

Первичный номинальный ток I_{1N}	Шинный трансформатор тока	40 A – 6000 A
	Трансформатор тока с многовитковой первичной обмоткой	1 A – 200 A
	Шинный трансформатор для монтажа на трубке	50 A – 600 A
	Трансформатор суммарного тока	1 A & 5 A до 10 контуров
Вторичный номинальный ток I_{2N}	1 A & 5 A	
Расчетная частота	50 – 60 Гц (по запросу спец.варианты $16^{2/3}$ – 400 Гц)	
Наивысшее напряжение на оборудовании U_m	720 V (по запросу спец.варианты до 1200V)	
Расчетное испытательное переменное напряжение (напряжение уровня изоляции)	3 кВ (по запросу спец.варианты до 6кВ)	
Фактор ограничения тока перегрузки (FS)	FS 5	
Термический расчетный ток длительной нагрузки	1,2 * I_{1N}	
Диапазон номинального тока	120 %	
Термическая расчетная кратковременная сила тока	I_{th} = 60 * I_{1N} макс 50 kA	
Расчетный импульсный ток	I_{dyn} = 2,5* I_{th} макс 120 kA	
Допустимая температура окружающей среды	-40 °C до + 40 °C	
Класс изолирующего материала по IEC 60085	E (B и F по запросу)	
Вид защиты DIN/EN 60529/VDE 0470 T1	IP 20	
Рекомендуемые Начальные пусковые моменты вторичных клемм	1,5 до 2 Нм	

Информация для выбора трансформаторов тока
Трансформатор тока следует выбирать, в первую очередь, по механической компоновке и размеру медных шин.

Допустимый диапазон измерения
Принципиально трансформаторы можно эксплуатировать при номинальным токе до 1,2-кратного первичного номинального тока, причем класс точности не нарушится.
Для системы сборной шины в 630 A можно выбрать трансформатор с первичным номинальным током в 600 A. Этот трансформатор выдерживает классовую точность до 720 A.

Нагрузка трансформаторов тока сопротивлением
Точность измерения трансформатора тока гарантирована, если трансформатор эксплуатируется между полной номинальной мощностью (вторичная нагрузка), например 10 VA и 1/4 вторичной нагрузки трансформатора тока. В случае трансформаторов с номинальной мощностью в 2,5 VA и меньше точность еще соблюдается при половинной вторичной нагрузке трансформатора тока.

Заземление вторичного контура
В заземлении вторичного контура трансформаторов низкого напряжения компании EFEN нет необходимости, т.к. они не имеют обширных металлических частей кожуха, которых можно коснуться.

Потребная мощность
Необходимая мощность трансформатора определяется подключенными кабелями и приборами измерения. Возможно последовательное соединение измерителей тока, которое соответственно снижает потребную мощность. Для трансформатора тока 1 A по закону Ома необходима существенно меньшая потребляемая мощность, чем при 5 A. Поэтому, прежде всего для длинных путей подключения > 10 м, следует выбирать трансформаторы с вторичным током в 1 A.

Потребная мощность двужильного провода в ВА для вторичных токов в 5 А

Поперечное сечение провода	Потребная мощность – в ВА в зависимости от длины кабеля									
5	1 m	2 m	4 m	6 m	8 m	10 m	15 m	20 m	30 m	40 m
1,5 мм²	0,60	1,19	2,38	3,57	4,76	5,95	8,93	11,90	17,86	23,81
2,5 мм²	0,36	0,71	1,43	2,14	2,86	3,57	5,36	7,14	10,71	14,29
4 мм²	0,22	0,45	0,89	1,34	1,79	2,23	3,35	4,46	6,70	8,93
6 мм²	0,15	0,30	0,60	0,89	1,19	1,49	2,23	2,98	4,46	5,95
10 мм²	0,09	0,18	0,36	0,54	0,71	0,89	1,34	1,79	2,68	3,57

Потребная мощность двужильного провода в VA для вторичных токов в 1 А

Поперечное сечение провода	Потребная мощность – в ВА в зависимости от длины кабеля									
	10 m	20 m	30 m	40 m	50 m	60 m	70 m	80 m	90 m	100 m
1 мм²	0,36	0,71	1,07	1,43	1,79	2,14	2,50	2,86	3,21	3,57
1,5 мм²	0,24	0,48	0,71	0,95	1,19	1,43	1,67	1,90	2,14	2,38
2,5 мм²	0,14	0,29	0,43	0,57	0,71	0,86	1,00	1,14	1,29	1,43
4 мм²	0,09	0,18	0,27	0,36	0,45	0,54	0,63	0,71	0,80	0,89
6 мм²	0,06	0,12	0,18	0,24	0,30	0,36	0,42	0,48	0,54	0,60
10 мм²	0,04	0,07	0,11	0,14	0,18	0,21	0,25	0,29	0,32	0,36

Принципиально потребляемая мощность измерительного прибора и измерительной линии должна находиться между полной номинальной мощностью (номинальное полное сопротивление нагрузки трансформатора тока) и 1/4 номинальной мощности трансформатора. Тем самым гарантировано корректное измерение в диапазоне точности.

$S_{CT} > 2{,}5$ VA	$S_{CT} > S_{Cable} + S_{Meter} > {}^1/_4$ SCT
$S_{CT} \leq 2{,}5$ VA	$S_{CT} > S_{Cable} + S_{Meter} > {}^1/_2$ SCT

S_{CT} номинальная мощность трансформатора (номинальное полное сопротивление нагрузки трансформатора тока)
S_{Cable} Потребляемая мощность линии
S_{Meter} Потребляемая мощность измерительного прибора

Трансформаторы низкого напряжения компании EFEN

Преимущества продукта
– Прочная, стабильная и экономически выгодная конструкция
– Высококачественная, трудно воспламеняемая пластмасса из армированного стекловолокном поликарбоната
– Отличные технические данные
– Применение для различных размеров шин
– Простой монтаж на сборной шине
– Классы точности по VDE 0414 T 44-1 / IEC/EN 60044-1 и IEC 185 (1987)
– Крепежный материал для шины и надстроечного монтажа

Трансформаторы тока низкого напряжения PSA 213 - 315

Шинные трансформаторы тока
Первичные токи от 50 А до 300 А, монтаж на шине 20 x 10 мм и монтажной плите по VDE 0414 T44-1 / IEC/EN 60044-1

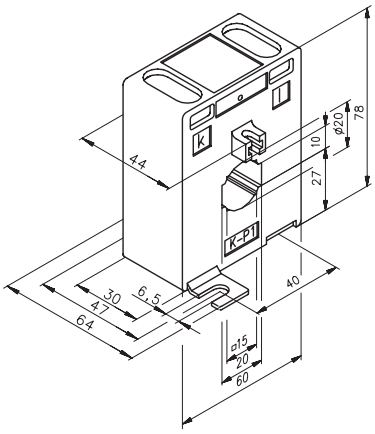

PSA 213
Первичная шина 20 x 10 мм
Круглый провод Ø макс. 20 мм

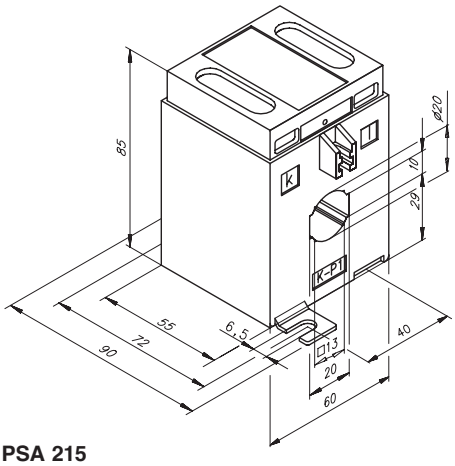

PSA 215
Первичная шина 15 x 15 мм
Круглый провод Ø макс. 20 мм

Шинные трансформаторы тока
Первичные токи от 50 А до 600 А, монтаж на шине 30 x 10 мм и монтажной плите по VDE 0414 T44-1 / IEC/EN 60044-1

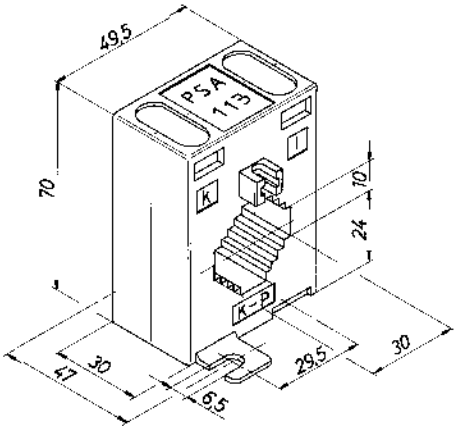

PSA 113
Первичная шина 30 x 10 мм

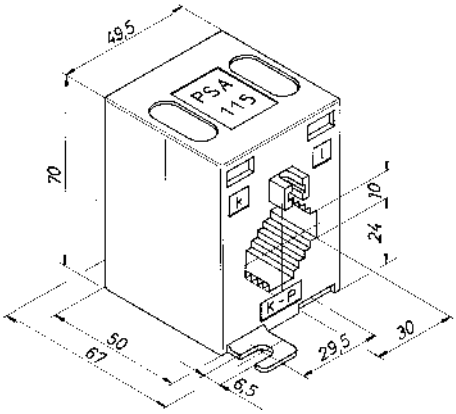

PSA 115
Первичная шина 20 x 20 мм

Шинные трансформаторы тока
Первичные токи от 75 А до 600 А, монтаж на шине 30 x 10 мм и монтажной плите по VDE 0414 T44-1 / IEC/EN 60044-1

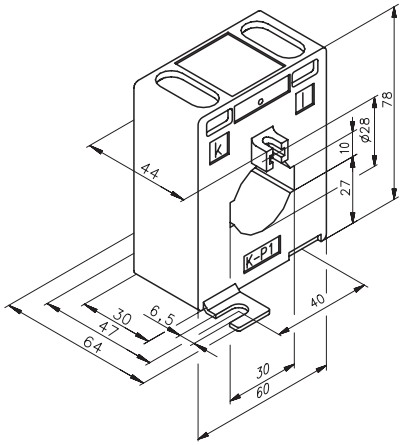

PSA 313
Первичная шина 30 x 10 мм
Круглый провод Ø макс. 28 мм

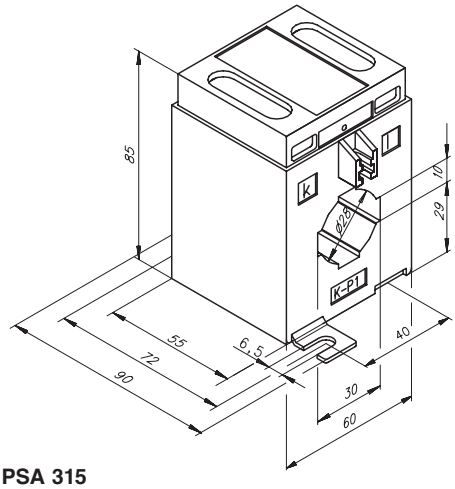

PSA 315
Первичная шина 20 x 20 мм
Круглый провод Ø макс. 28 мм

Трансформаторы тока низкого напряжения PSA 413 - 633

Шинные трансформаторы тока
Первичные токи от 150 А до 800 А, монтаж на шине 40 x 12 мм и монтажной плите по VDE 0414 T44-1 / IEC/EN 60044-1

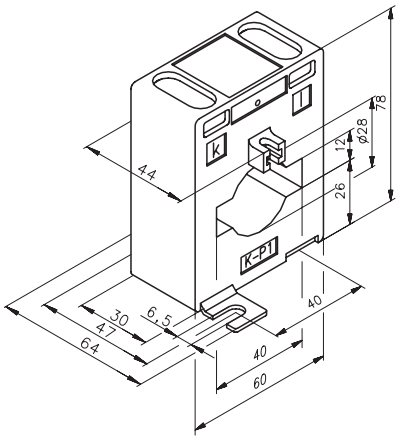

PSA 413
Первичная шина 40 x 12 мм
Круглый провод Ø макс. 28 мм

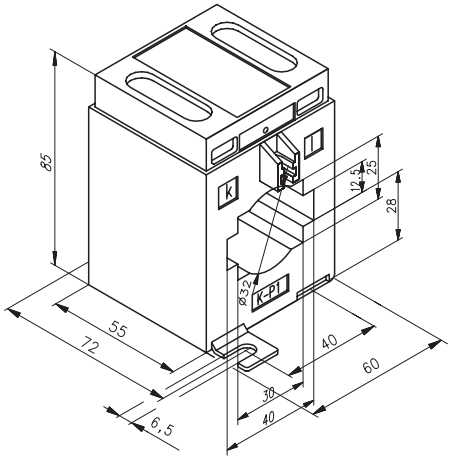

PSA 415
Первичная шина 40 x 12 мм
Круглый провод Ø макс. 32 мм

Шинные трансформаторы тока
Первичные токи от 100 А до 1250 А, монтаж на шине 50 x 12 мм и монтажной плите по VDE 0414 T44-1 / IEC/EN 60044-1

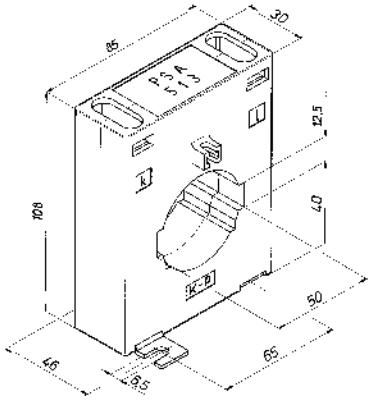

PSA 513
Первичная шина 50 x 12 мм
Круглый провод Ø макс. 45 мм

Шинные трансформаторы тока
Первичные токи от 30 А до 1600 А, монтаж на шине 60 x 12 (-30) мм и монтажной плите по VDE 0414 T44-1 / IEC/EN 60044-1

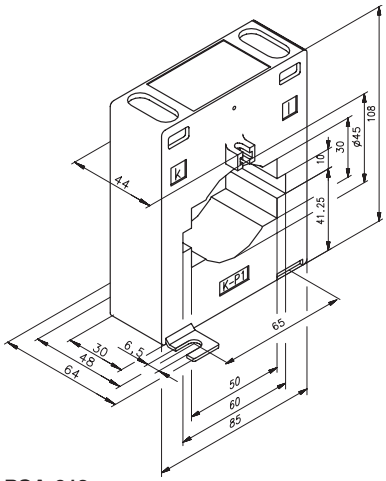

PSA 613
Первичная шина 60 x 10(15) мм; 50 x 30 мм
Круглый провод Ø макс. 45 мм

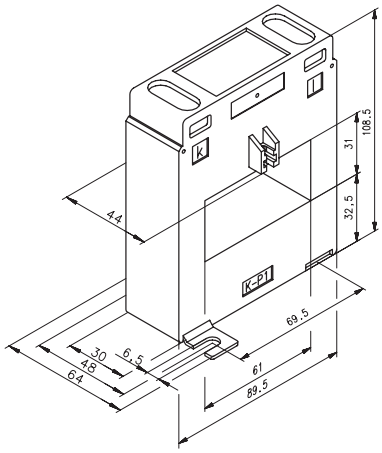

PSA 633
Первичная шина 60 x 30 мм

Технические изменения возможны

Трансформаторы тока низкого напряжения PSA 814 - 1274

Шинные трансформаторы тока

Первичные токи от 400 A до 4000 A, монтаж на шине 80 x 10/2x100x10 мм и монтажной плите по VDE 0414 T44-1 / IEC/EN 60044-1

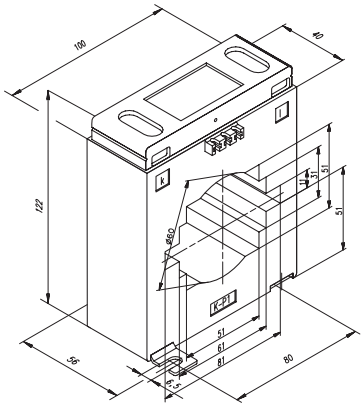

PSA 814
Первичная шина 80 x 10 мм; 60 x 30 мм
Круглый провод Ø макс. 60 мм

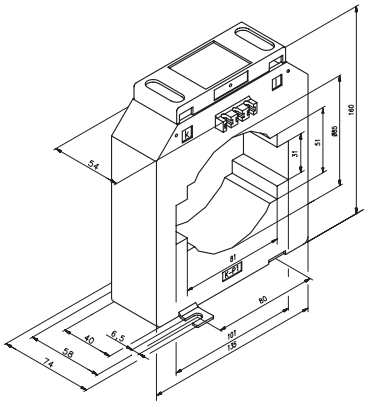

PSA 1034
Первичная шина 2 x 100 x 10 мм; 80 x 50 мм
Круглый провод Ø макс. 85 мм

Шинные трансформаторы тока

Первичные токи от 1500-5000 A, монтаж на шине 3x120x10 / 4x120x10 мм и монтажной плите по VDE 0414 T44-1 / IEC/EN 60044-1

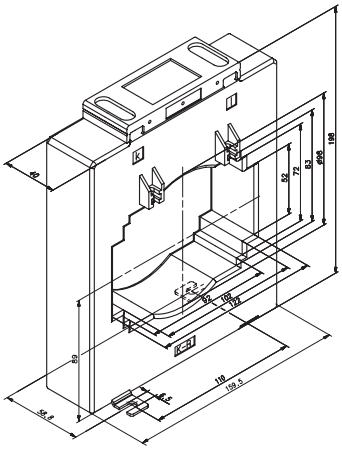

PSA 1254
Первичная шина 3 x 120 x 10 мм

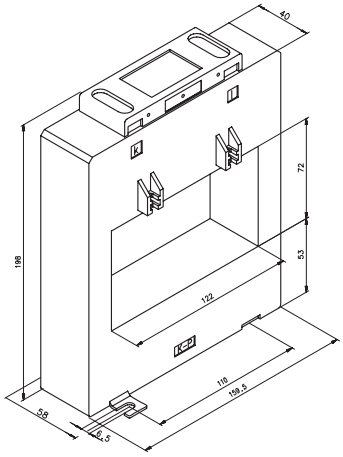

PSA 1274
Первичная шина 4 x 120 x 10 мм

NW

Трансформаторы тока низкого напряжения PSA 217.2 - 517.1

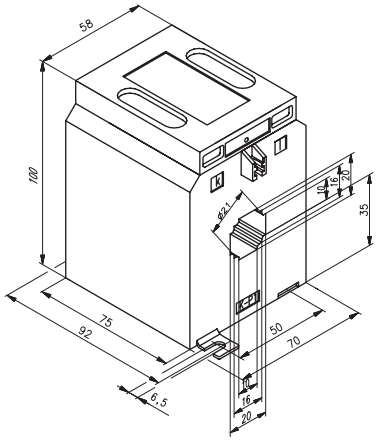

PSA 217.2
Первичная шина 20 x 10 / 20 x 15 мм
Круглый провод Ø макс. 20 мм
I_{1N} = 30 A – 150 A

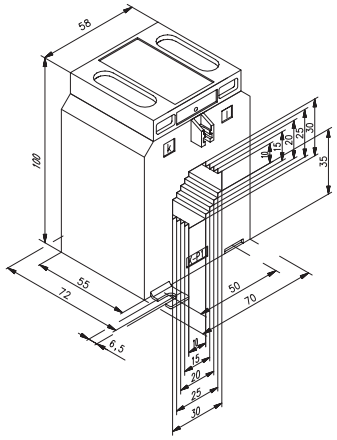

PSA 317.1
Первичная шина 30 x 10 / 25 x 20 / 20 x 25 / 10 x 30 мм
Конструктивная форма DIN 42 600 T2
I_{1N} = 50 A – 750 A

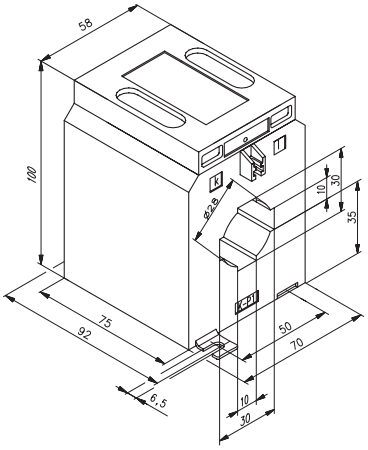

PSA 317.2
Первичная шина 30 x 10 / 10 x 30 мм
Круглый провод Ø макс. 28 мм
I_{1N} = 50 A – 400 A

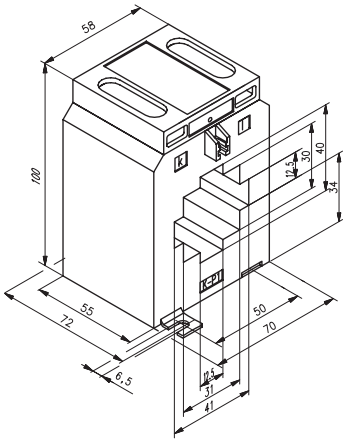

PSA 417.1
Первичная шина 40 x 12 / 30 x 30 / 12 x 40 мм
Конструктивная форма DIN 42 600 T2
I_{1N} = 75 A – 1000 A

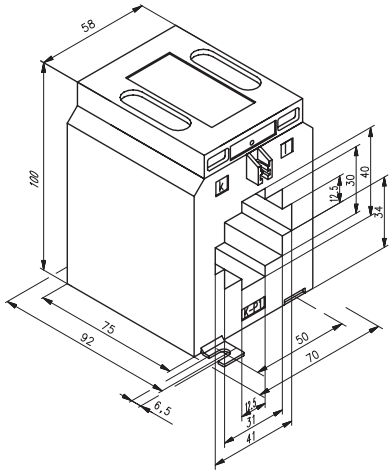

PSA 417.2
Первичная шина 40 x 12 / 30 x 30 / 12 x 40 мм
I_{1N} = 75 A – 300 A

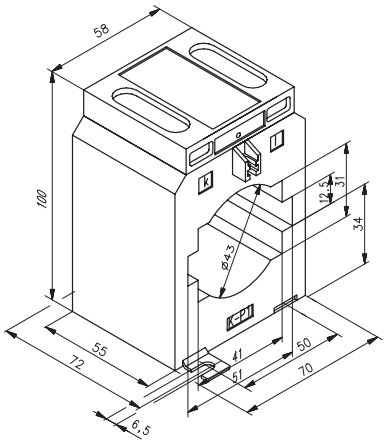

PSA 517.1
Первичная шина 50 x 12 / 40 x 30 мм
Круглый провод Ø макс. 43 мм
I_{1N} = 200 A – 1000 A

Технические изменения возможны

Трансформаторы тока низкого напряжения PSA 517.2 - PSA 634

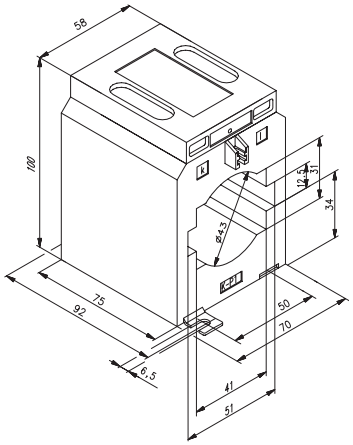

PSA 517.2
Первичная шина 50 x 12 / 40 x 30 мм
Круглый провод Ø макс. 43 мм
I_{1N} = 200 A – 600 A

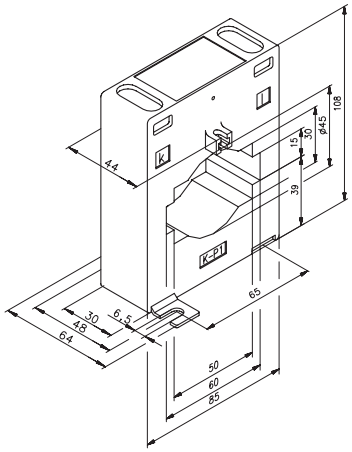

PSA 623
Первичная шина 60 x 15 / 50 x 30 мм
Круглый провод Ø макс. 45 мм
I_{1N} = 400 A – 1600 A

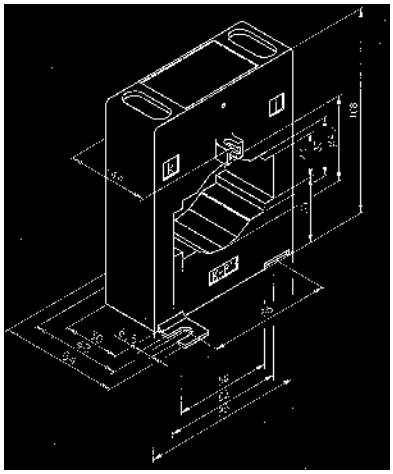

PSA 625
Первичная шина 60 x 25 мм
I_{1N} = 400 A – 1600 A

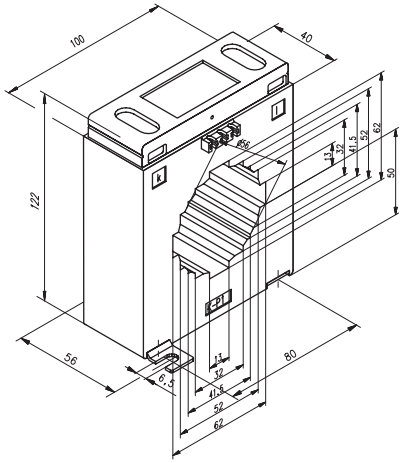

PSA 614
Первичная шина 60 x 12 / 50 x 30 / 40 x 40 мм
Круглый провод Ø макс. 45 мм
I_{1N} = 150 A – 1600 A

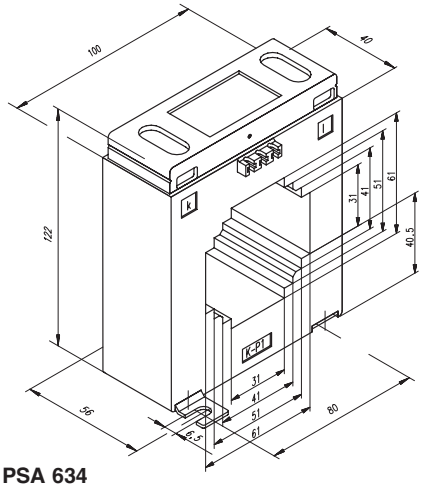

PSA 634
Первичная шина 60 x 30 / 50 x 40 / 30 x 60 мм
Круглый провод Ø макс. 45 мм
I_{1N} = 400 A – 2000 A

Трансформаторы тока для монтажа на трубке
Первичные токи от 50 А до 300 А, VDE 0414 T44-1 / IEC/EN 60044-1

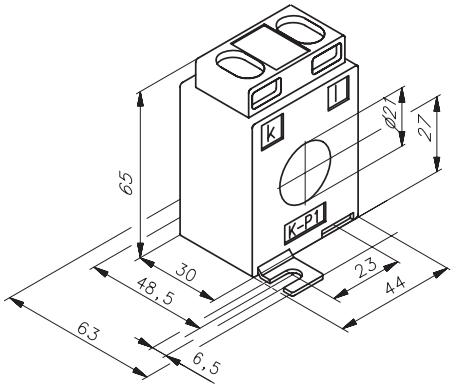

PSR 200
Круглый провод Ø макс. 21 мм
I_{1N} = 50 А – 300 А

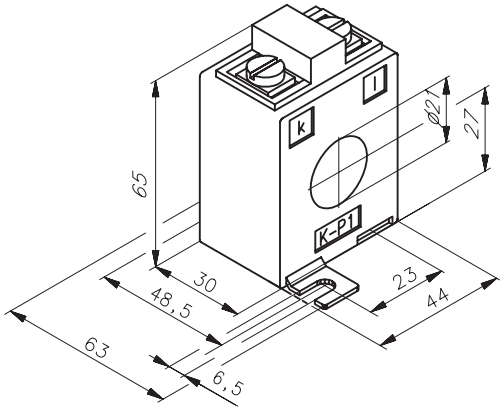

PSR 200.1
Круглый провод Ø макс. 21 мм
I_{1N} = 50 А – 300 А

Трансформаторы тока для монтажа на трубке
Первичные токи от 50 А до 300 А, VDE 0414 T44-1

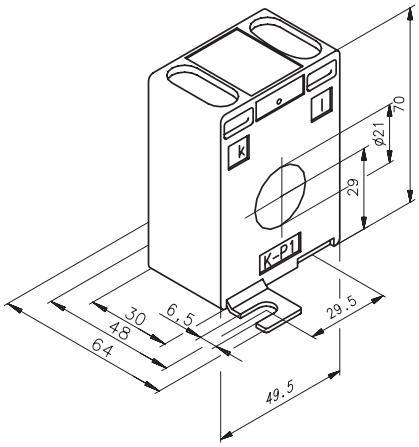

PSR 203
Круглый провод Ø макс. 21 мм
I_{1N} = 75 А – 300 А

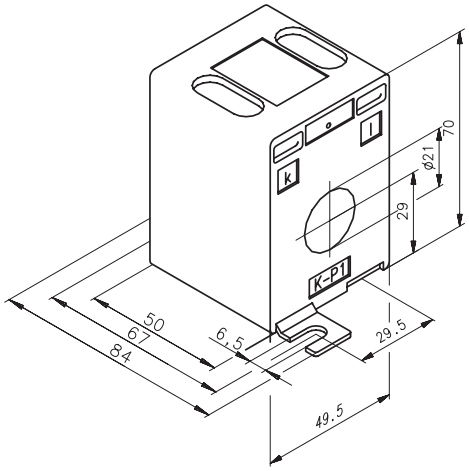

PSR 205
Круглый провод Ø макс. 21 мм
I_{1N} = 50 А – 300 А

Трансформаторы тока для монтажа на трубке
Первичные токи от 50 А до 600 А, VDE 0414 T44-1

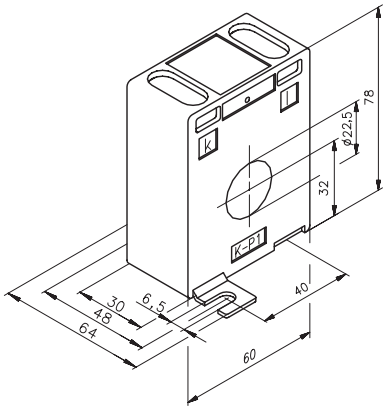

PSR 253
Круглый провод Ø макс. 22,5 мм
I_{1N} = 50 А – 600 А

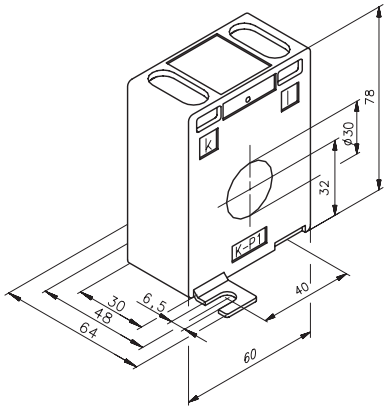

PSR253/30
Круглый провод Ø макс. 30 мм
I_{1N} = 100 А – 600 А

Трансформаторы тока низкого напряжения Техника

Трансформаторы тока с многовитковой первичной обмоткой PSW 55, PSW 70

Трансформатор тока с многовитковой первичной обмоткой
5 – 200 A, VDE 0414 T44-1 / IEC/EN 60044-1

При низких коэффициентах трансформации шинными трансформаторами тока можно достичь только низкую мощность и класс точности. Если здесь все же необходимы более высокие классы и мощности, рекомендуется использование трансформаторов тока с многовитковой первичной обмоткой. В случае трансформаторов тока с многовитковой первичной обмоткой также первичный провод намотан многочисленными витками на магнитный стержень трансформатора.

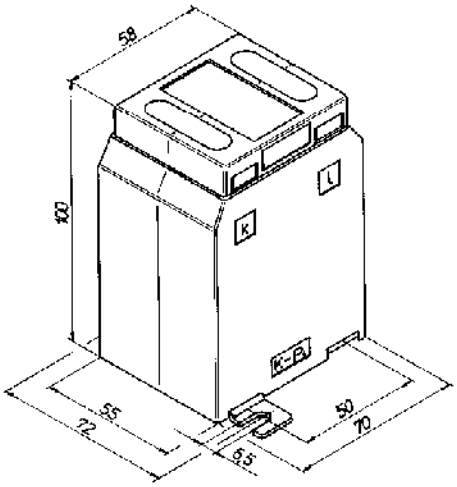

PSW 55
I_{1N} = 5 A – 40 A

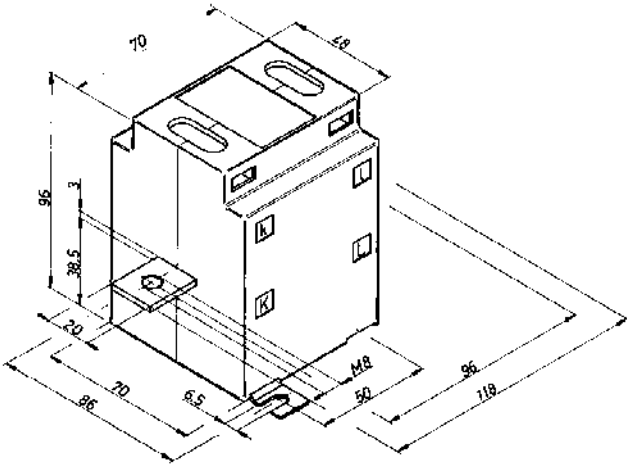

PSW 70
I_{1N} = 25 A – 200 A

Трансформаторы низкого напряжения Техника

Трансформаторы суммарного тока PSS 2, PGSU

Трансформаторы суммарного тока
2 – 10 контуров, VDE 0414 T44-1 / IEC/EN 60044-1

Трансформаторы суммарного тока используются, например, там, где несколько шинных трансформаторов тока объединяются для одного измерения. При этом необходимо обратить внимание на то, чтобы соответственно трансформаторы с одинаковой фазой объединялись на суммирующем трансформаторе тока.

При помощи трансформаторов суммарного тока компании EFEN можно объединить до 10 отводов токоснабжения с различными шинными трансформаторами тока для одного измерения тока.

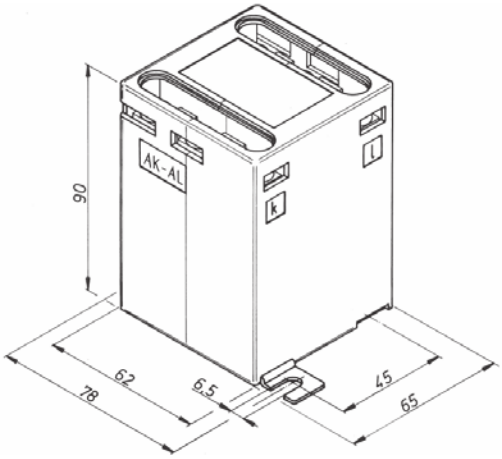

PSS 2
I_{1N} = 1A + 1A / 5A + 5A

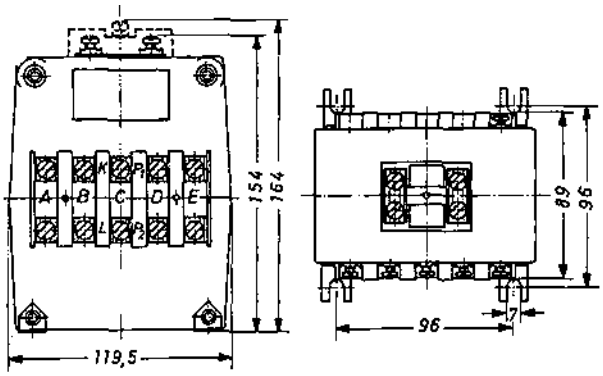

PGSU
I_{1N} = 3x5A - 10x5A

NW

Расчетный трансформатор тока
Монтаж на шинах 30 x 10/40 x 10 мм и монтажной плите, VDE 0414 T44-1 / IEC/EN 60044-1

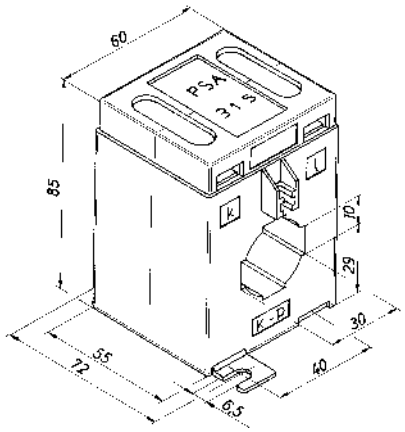

EPSA 315
Первичная шина 30 x 10 мм
Круглый провод Ø макс. 28 мм

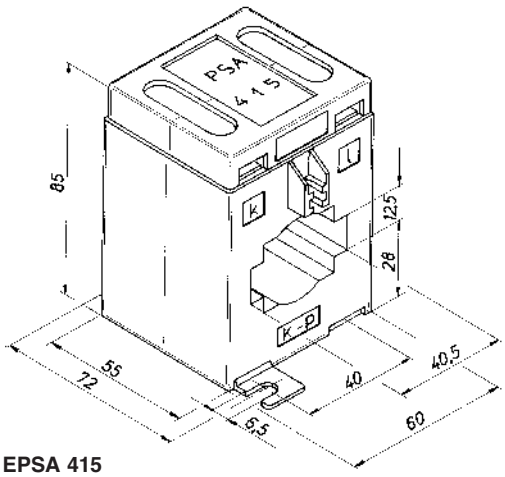

EPSA 415
Первичная шина 40 x 10 мм
Круглый провод Ø макс. 32 мм

Расчетный трансформатор тока
Шина 30 x 10 мм, VDE 0414 T44-1

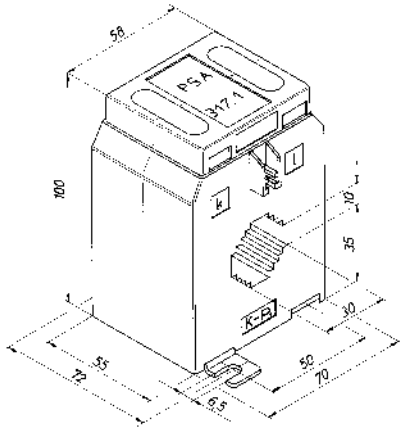

EPSA 317.1
Первичная шина 30 x 10 мм

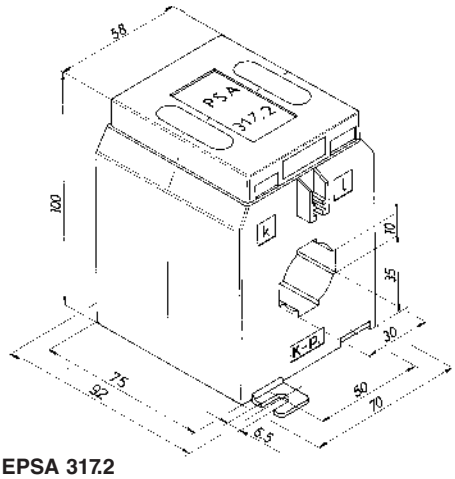

EPSA 317.2
Первичная шина 30 x 10 мм
Круглый провод Ø макс. 28 мм

Расчетный трансформатор тока
Шина 40 x 12 мм, VDE 0414 T44-1

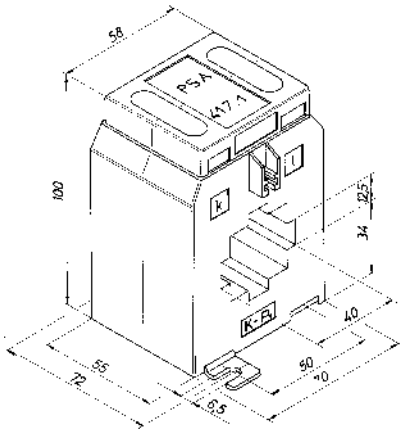

EPSA 417.1
Первичная шина 40 x 12 мм

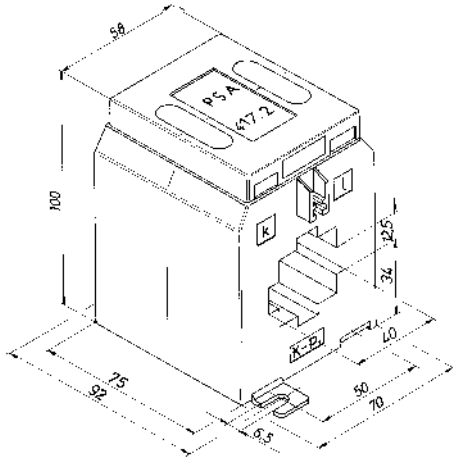

EPSA 417.2
Первичная шина 40 x 12 мм

Расчетный трансформатор тока
Шина 50 x 12 мм, VDE 0414 T44-1 / IEC/EN 60044-1

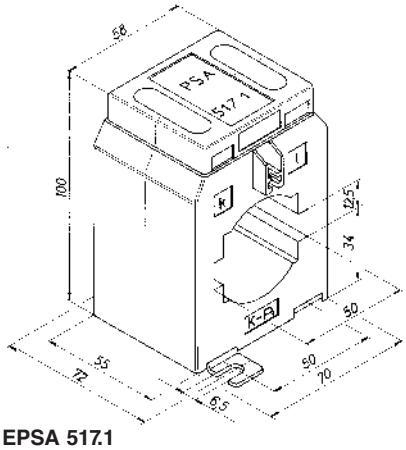

EPSA 517.1
Первичная шина 50 x 12 мм
Круглый провод Ø макс. 43 мм

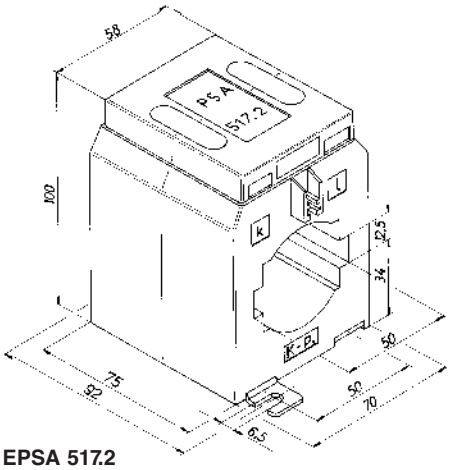

EPSA 517.2
Первичная шина 50 x 12 мм
Круглый провод Ø макс. 43 мм

Расчетный трансформатор тока
Шина 50 x 12/60 x 10 мм, VDE 0414 T44-1

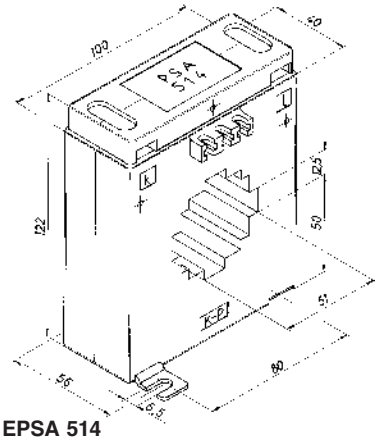

EPSA 514
Первичная шина 50 x 12 мм
Круглый провод Ø макс. 46 мм

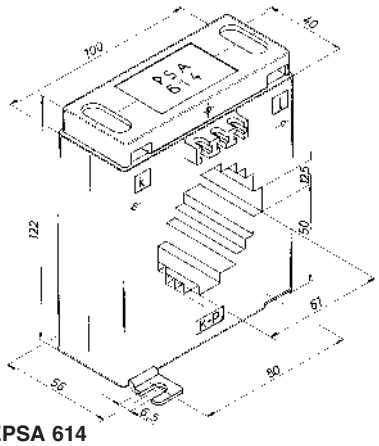

EPSA 614
Первичная шина 60 x 10 мм

Расчетный трансформатор тока
Шина 60 x 30/80 x 10 мм, VDE 0414 T44-1

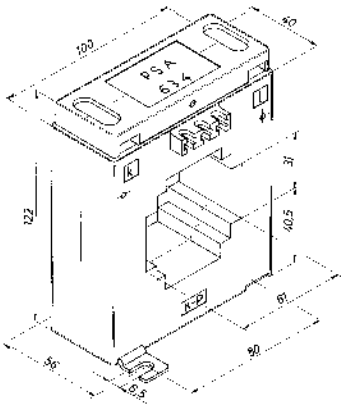

EPSA 634
Первичная шина 60 x 30 мм

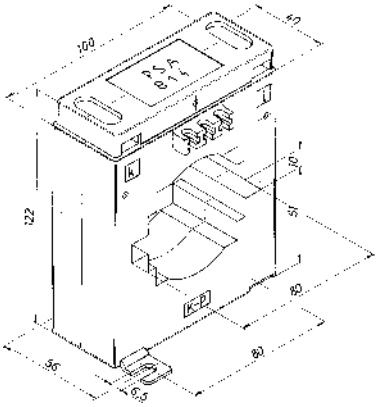

EPSA 814
Первичная шина 80 x 10 мм
Круглый провод Ø макс. 60 мм

Расчетный трансформатор тока
Шина 2 x 100 x 10 мм, VDE 0414 T44-1

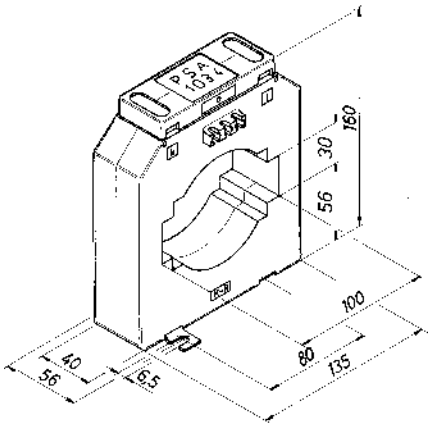

EPSA 1034
Первичная шина 2 x 100 x 10 мм
Круглый провод Ø макс. 85 мм